Schräger Schifter

g_H = 130 cm; g_W = 80 cm; h_F = 75 cm;
Sparren 10/18, Abschnitt WD 70°;
Gratsparren 14/22 auf Spitz.
Pfettengrundmaße Hauptd. 100 cm;
Walmdach: 60 cm; Pfetten 16/16.
Schräger Schifter mittig zwischen
Herzschifter und Gratsparren.
Neigung 65°, Höhe nicht anpassen.

Profile

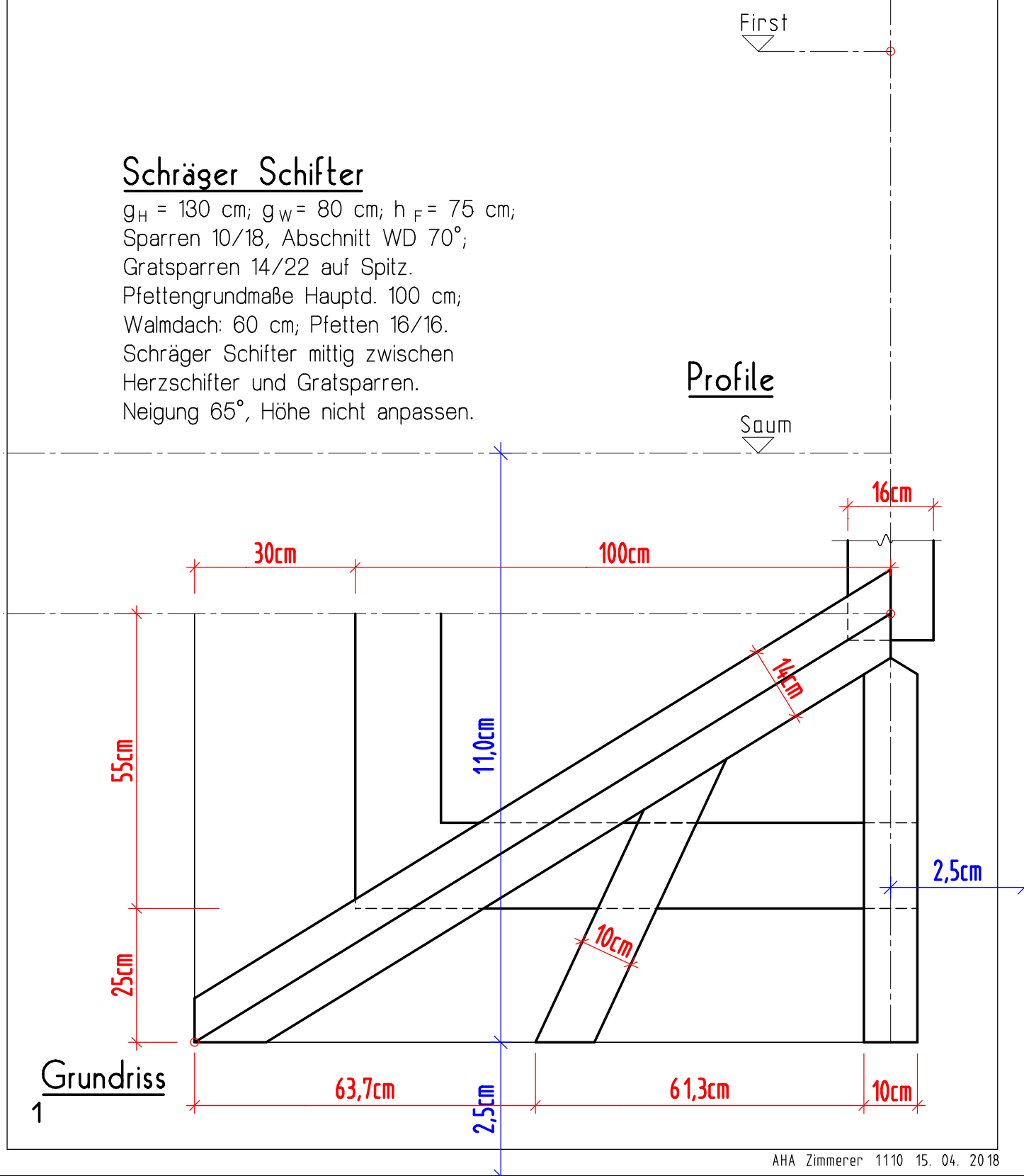

Grundriss

1