Name: ..... Gruppe **C** Datum: .....

Z3

Mitarbeitskontrolle Treppen

1. Stiegenberechnung: gerade, einläufige Hauptstiege
   Geg.: Geschoßhöhe: 2,94m; Hauptstiege.
   Ges.: Die Stiegenbeschriftung (Steigungsanzahl, Stufenhöhe und Stufenbreite) und die Lauflänge.

Rechengänge bzw. Rechenansätze aufschreiben

2 Treppenberechnung: Halbgewendelte Treppe

Geg.: Stiegengeometrie wie dargestellt; Geschoßhöhe: 3,26m; 18 Steigungen; Deckenstärke 28cm; Einfamilienhaus.
Ges.: Die Stufenhöhe, Stufenbreite, Stiegenbeschriftung, Lauflänge, der Abstand des Antrittes von der Mauerecke und die Lage der Durchgangshöhe für die Nebenstiege. Stufenbreiten auf ganze cm wählen.

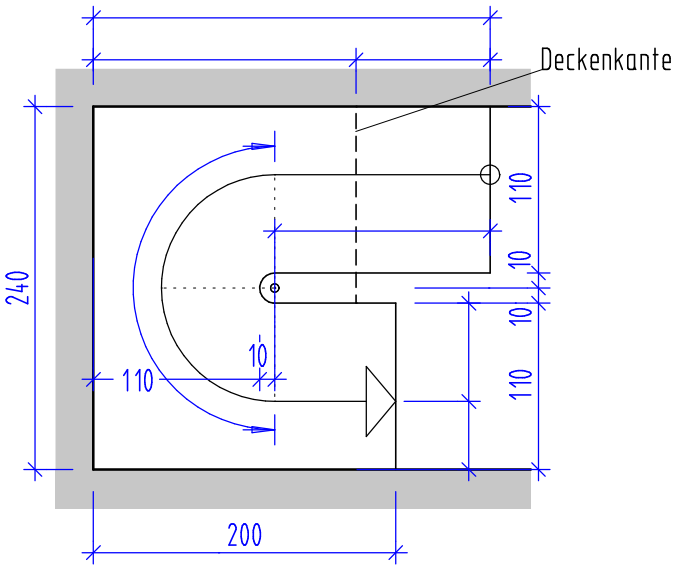

Erstellt mit einer Schulversion von Allplan