Rechenlänge bzw. Rechenansätze aufschreiben

3. Einfach stehender Pfettendachstuhl:

Geg.: Dachneigung, Gebäudegrundmaße, Holzdimensionen und die Höhe der Rohdecke.
Ges.: Die offenen Maßlinien (Sparrenlänge, 2 Senkellängen. Firsthöhe, Höhe der Aufmauerung, Sparrenüberstand Traufe, bei lotrechten Abschnitt, Laschenlänge und Stuhlsäulenlänge)

8 P

Kerventiefen (1/6) auf 5mm runden.
Firstlasche um 5cm je Seite kürzen.

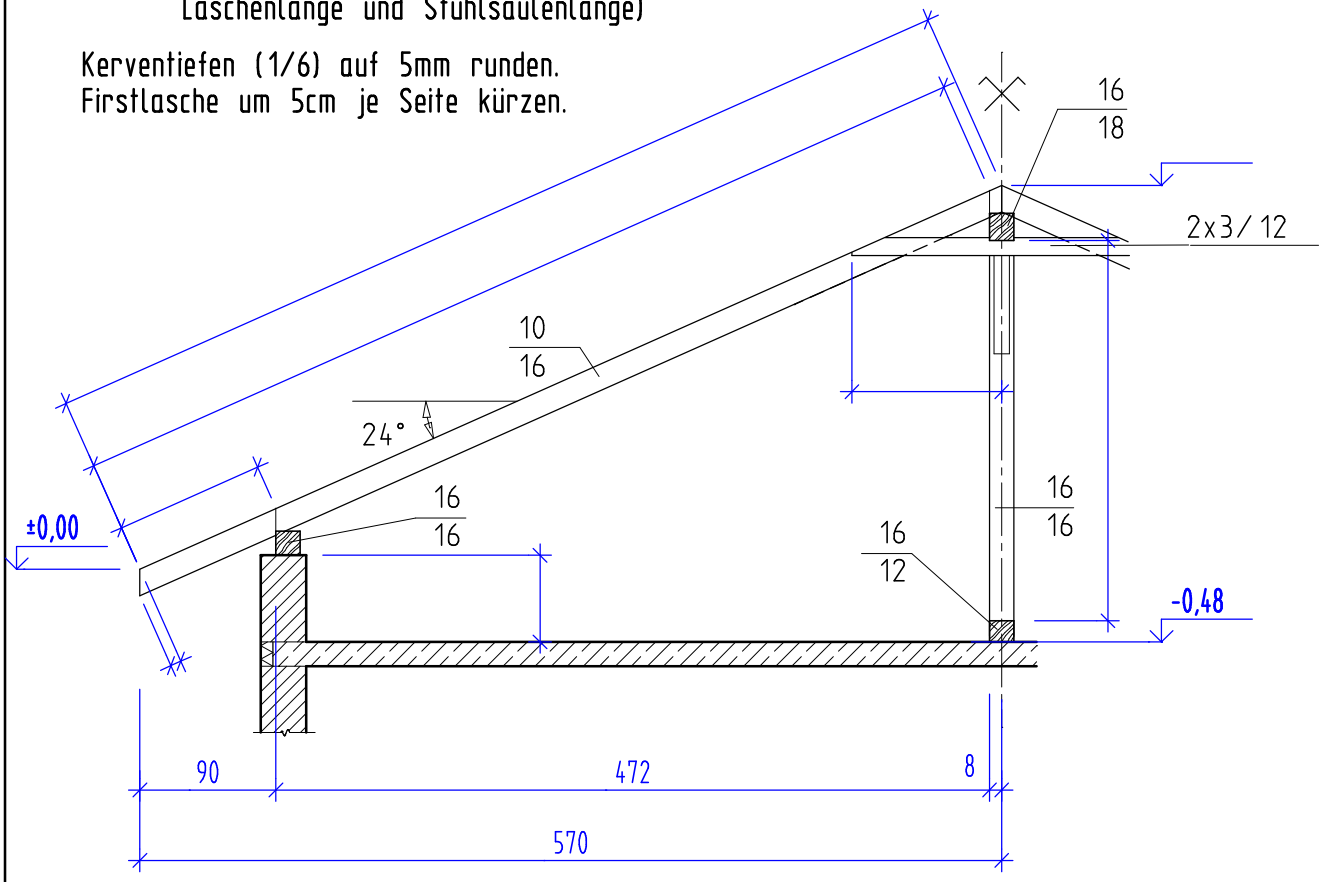

4. Saumabschnitte angepasst:

Geg.: Walmdach mit den Dachneigungen α_H = 32°; α_W = 28°; α_G = 22,046°; Firsthöhe 499,9cm; Grundmaße g_H = 8,00m; g_W = 9,402m; Gratgrundwinkel γ_H = 40,395°; γ_W = 49,605°.
Ges.: die Abschnittswinkel für das Walmdach und den Gratsparren.

2 P

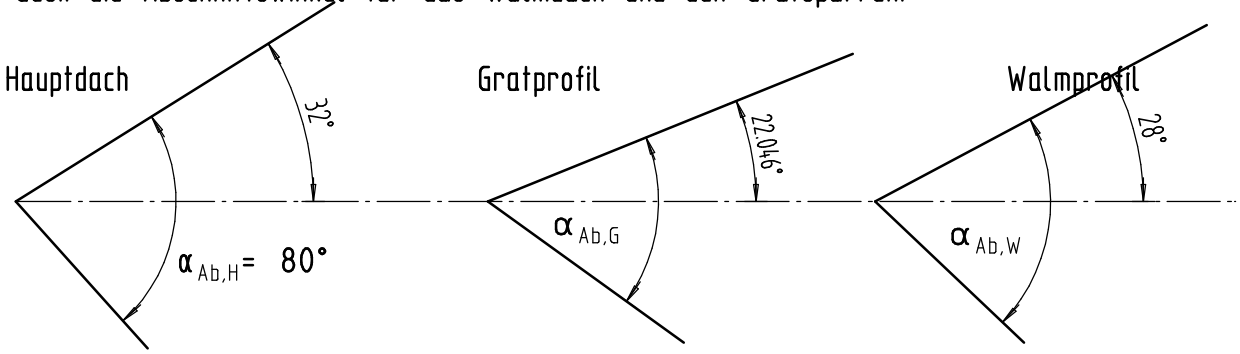

Erstellt mit einer Schulversion von Allplan