Name: .....

Datum:.....

Z3

E

Schularbeit Angewandte Mathematik

Rechengänge bzw. Rechenansätze aufschreiben

1. Dachgeometrie eines Walmdaches mit verschiedenen Dachneigungen

Geg.: Dachneigung Walmdach $\alpha_W = 42°$; Grundmaß Hauptdach $g_H = 3{,}35m$ = halbe Hausbreite; Grundmaß Walmdach $g_W = 2{,}60m$.

Ges.: Firsthöhe h_F; die Hauptdachneigung α_H; das Gratgrundmaß g_G; die Gratgrundwinkel γ_H und γ_W und der Gratwinkel α_G und die Gratsparrenlänge.

7 P

2. Gratsparren bei gleicher Dachneigung

Geg.: Dachneigungen $\alpha_H = \alpha_W = 26°$; Firsthöhe 182,90cm; Gratwinkel $\alpha_G = 19{,}028°$; Gratsparren 16/22cm; Normalsparren 10/16cm.

Ges.: Senkelmaße für die Pfetten 1 und 2 am Gratsparren, die Pfettenhöen und die Abgratungshöhe

5 P

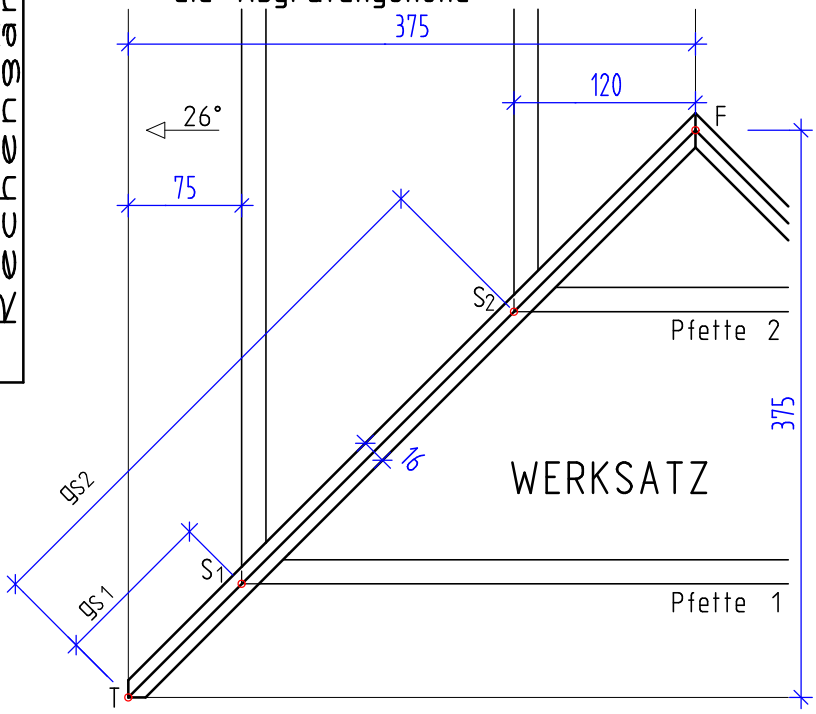

Notenspiegel
39,5-43 Sehr Gut
34,5-39 Gut
28-34 Befriedigend
21,5-27,5 Genügend
0-21 Nicht Genügend

Erstellt mit einer Schulversion von Allplan