Rechengänge bzw. Rechenansätze aufschreiben

3. Abgestrebter Pfettendachstuhl:

Geg.: Dachneigung, Gebäudegrundmaße, Holzdimensionen und die Höhe der Rohdecke.
Ges.: Die offenen Maßlinien (Sparrenlänge, 2 Senkelmaße, Firstverstichmaß, Firsthöhe, Höhe der Aufmauerung, die Zangenlänge und Stuhlsäulenlänge). Kervern und Verkämmungstiefen (1/6) auf 5mm runden.

8 P

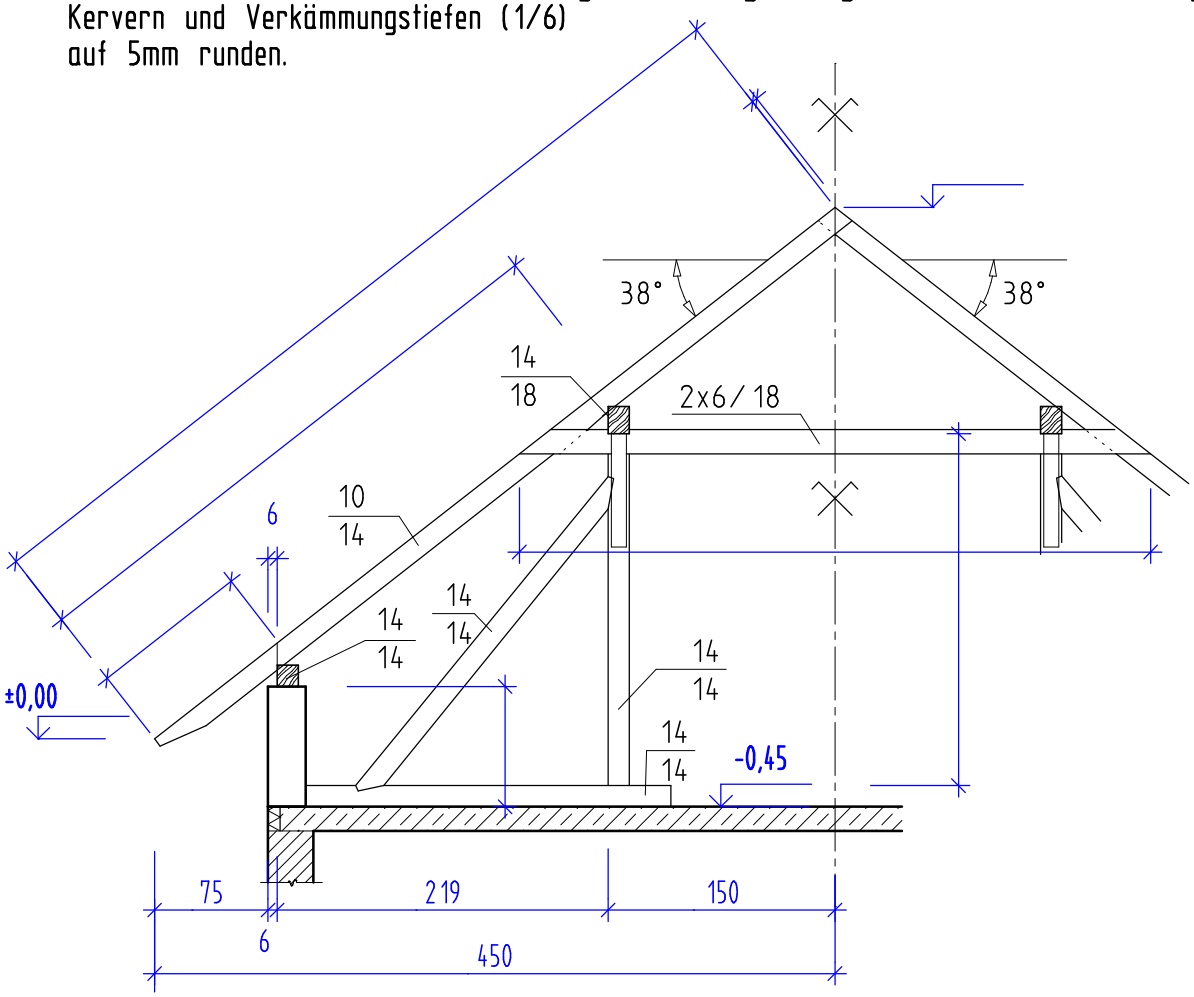

4. Saumabschnitte angepasst:

Geg.: Walmdach mit den Dachneigungen α_H = 31°; α_W = 39°; α_G = 25,759°; Firsthöhe 564,8cm; Grundmaße g_H = 9,40m; g_W = 6,975m; Gratgrundwinkel γ_H = 53,425°; γ_W = 36,575°.
Ges.: die Abschnittswinkel für das Walmdach und den Gratsparren.

2 P

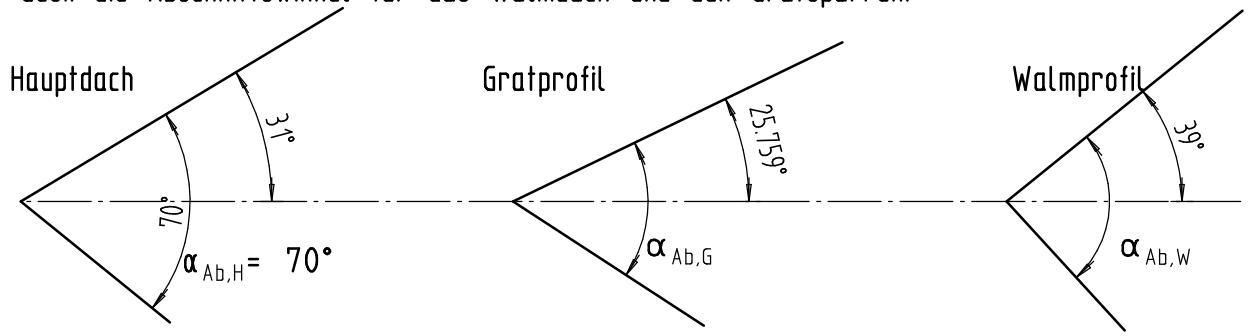

Erstellt mit einer Schulversion von Allplan