Rechengänge bzw. Rechenansätze aufschreiben

3. Doppelt stehender Pfettendachstuhl:

Geg.: Dachneigung, Gebäudegrundmaße, Holzdimensionen und die Höhe der Rohdecke.
Ges.: Die offenen Maßlinien (Sparrenlänge, 2 Senkelmaße. Firsthöhe, Höhe der Aufmauerung, Sparrenüberstand First, Zangenlänge und Stuhlsäulenlänge)

8 P

Kerventiefen (1/6) auf 5mm runden.
Zange um 5cm je Seite kürzen.

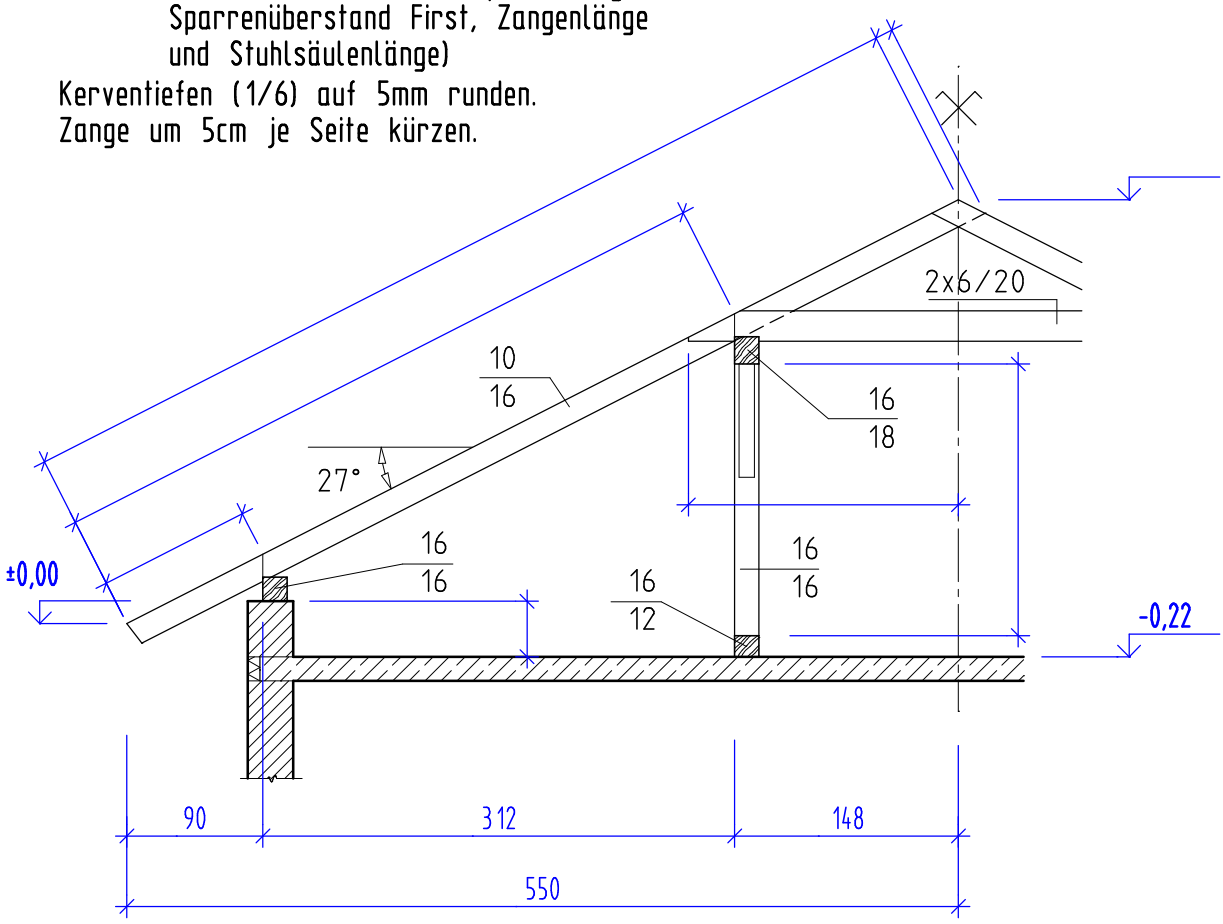

4. Saumabschnitte angepasst:

Geg.: Walmdach mit den Dachneigungen $\alpha_H = 28°$; $\alpha_W = 41°$; $\alpha_G = 24{,}398°$; Firsthöhe 531,71cm; Grundmaße $g_H = 10{,}00$m; $g_W = 6{,}117$m; Gratgrundwinkel $\gamma_H = 58{,}547°$; $\gamma_W = 31{,}453°$.
Ges.: die Abschnittswinkel für das Walmdach und den Gratsparren.

2 P

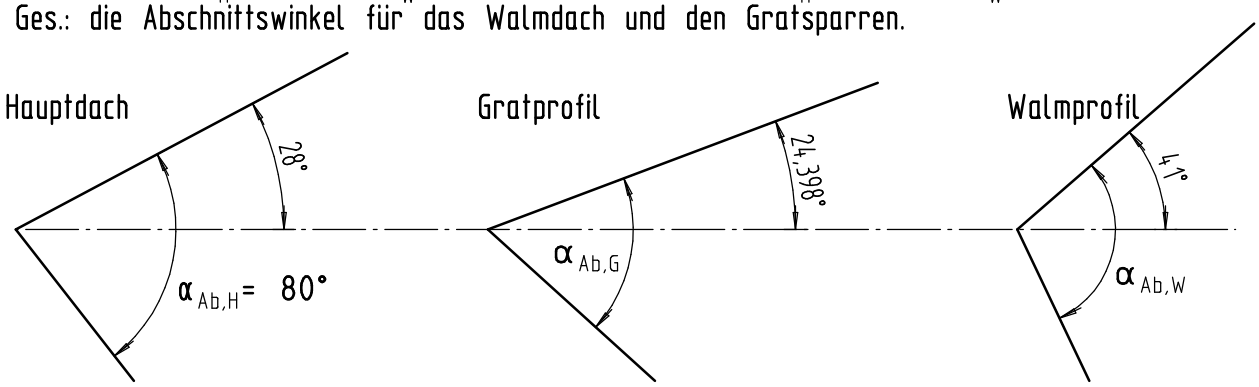

Erstellt mit einer Schulversion von Allplan