EINHÜFTIGES SATTELDACH

NAME

B

Berechnen Sie alle offenen Maße und die Länge des Kopfbandes (45°).
Kerven- und Ver=kämmungstiefen t auf 5mm runden.
Zangen je Seite um 5cm kürzen.

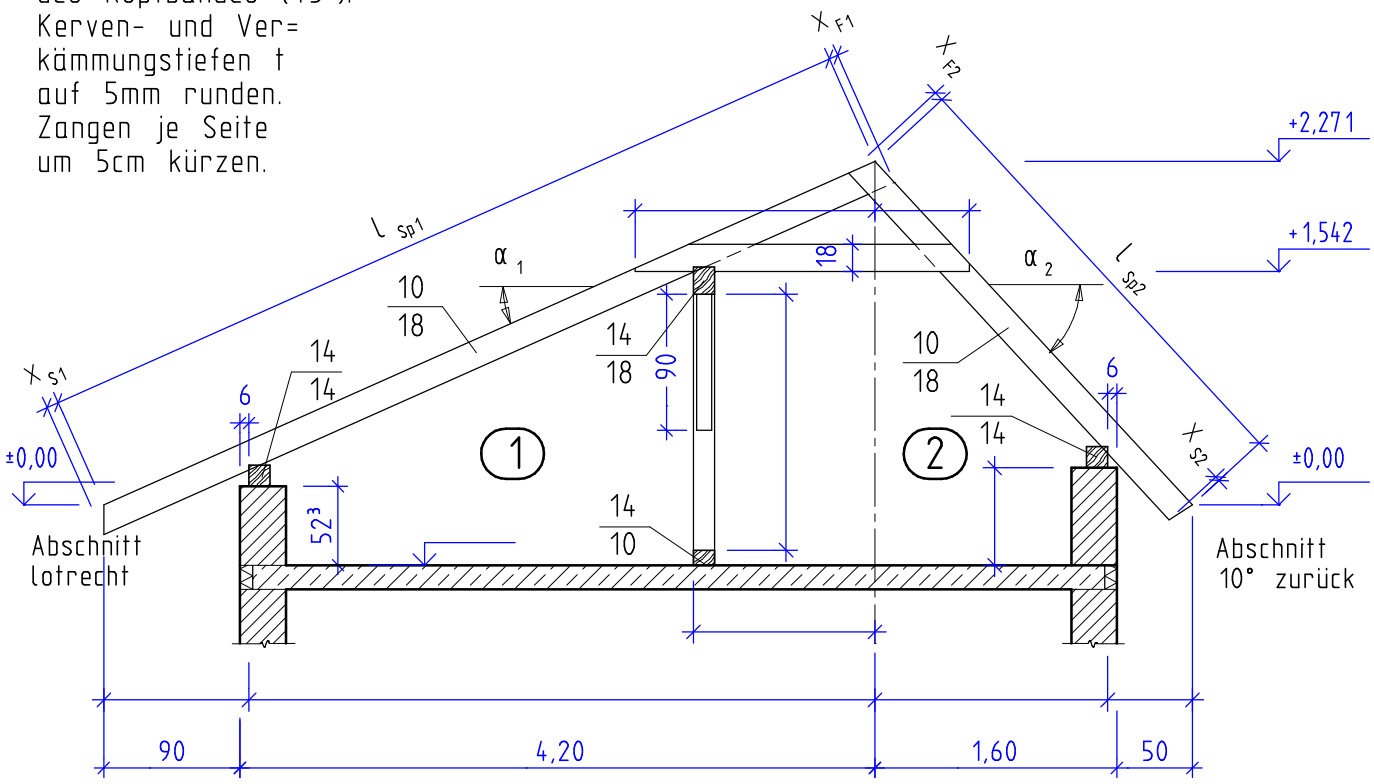

Erstellt mit einer Schulversion von Allplan