EINHÜFTIGES SATTELDACH

NAME

A

Berechnen Sie alle offenen Maße und die Länge des Kopfbandes (45°). Kerven- und Ver= kämmungstiefen t auf 5mm runden. Zangen je Seite um 5cm kürzen.

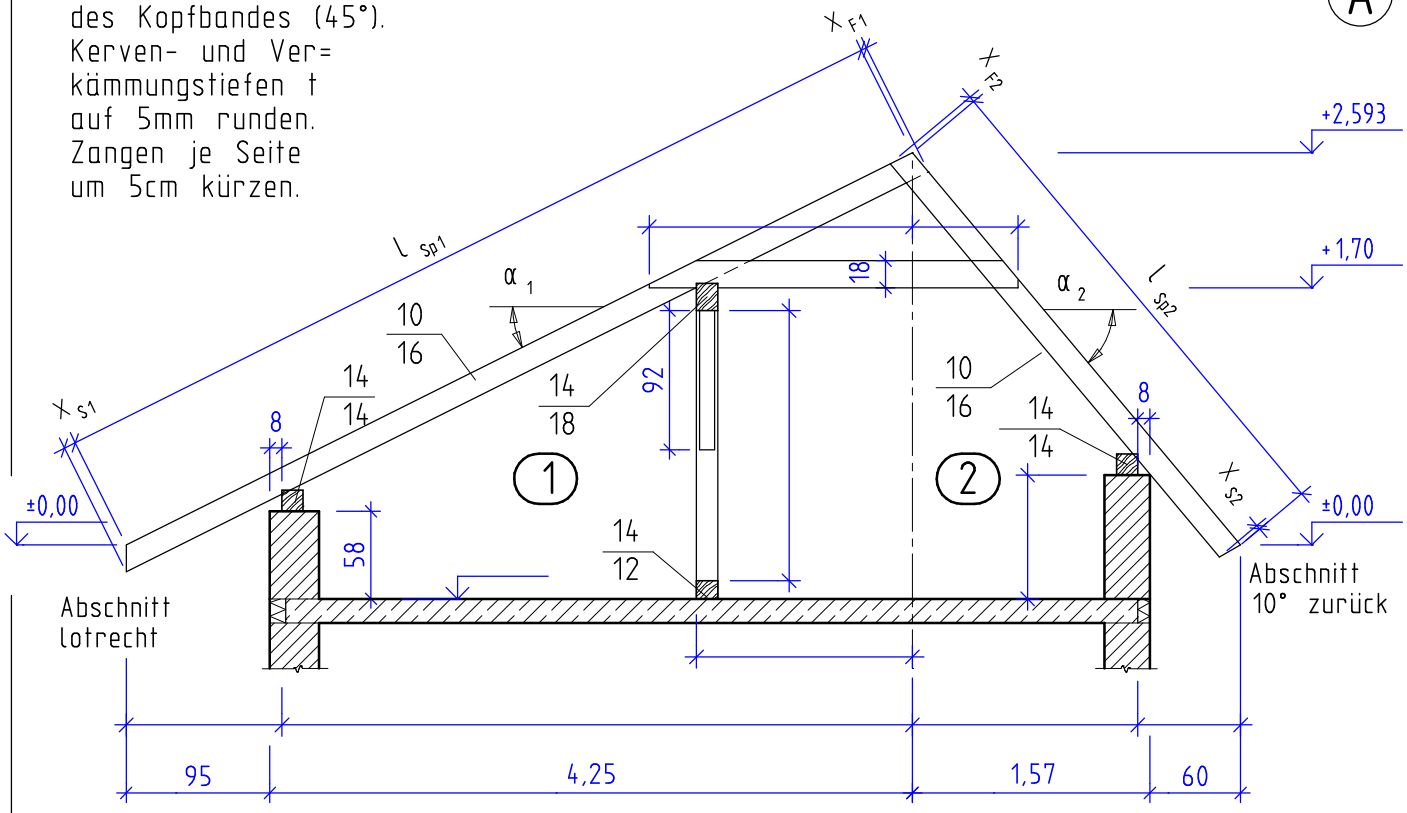

Erstellt mit einer Schulversion von Allplan