SATTELDACH M.: 1:50

dreifach stehender Pfettendachstuhl

Berechne alle offenen Längen.

Kerven- und Verkämmungstiefen t auf 5mm runden.

Zangen um 5cm kürzen

Saumabschnitt: 10° zurück geschnitten

A

NAME

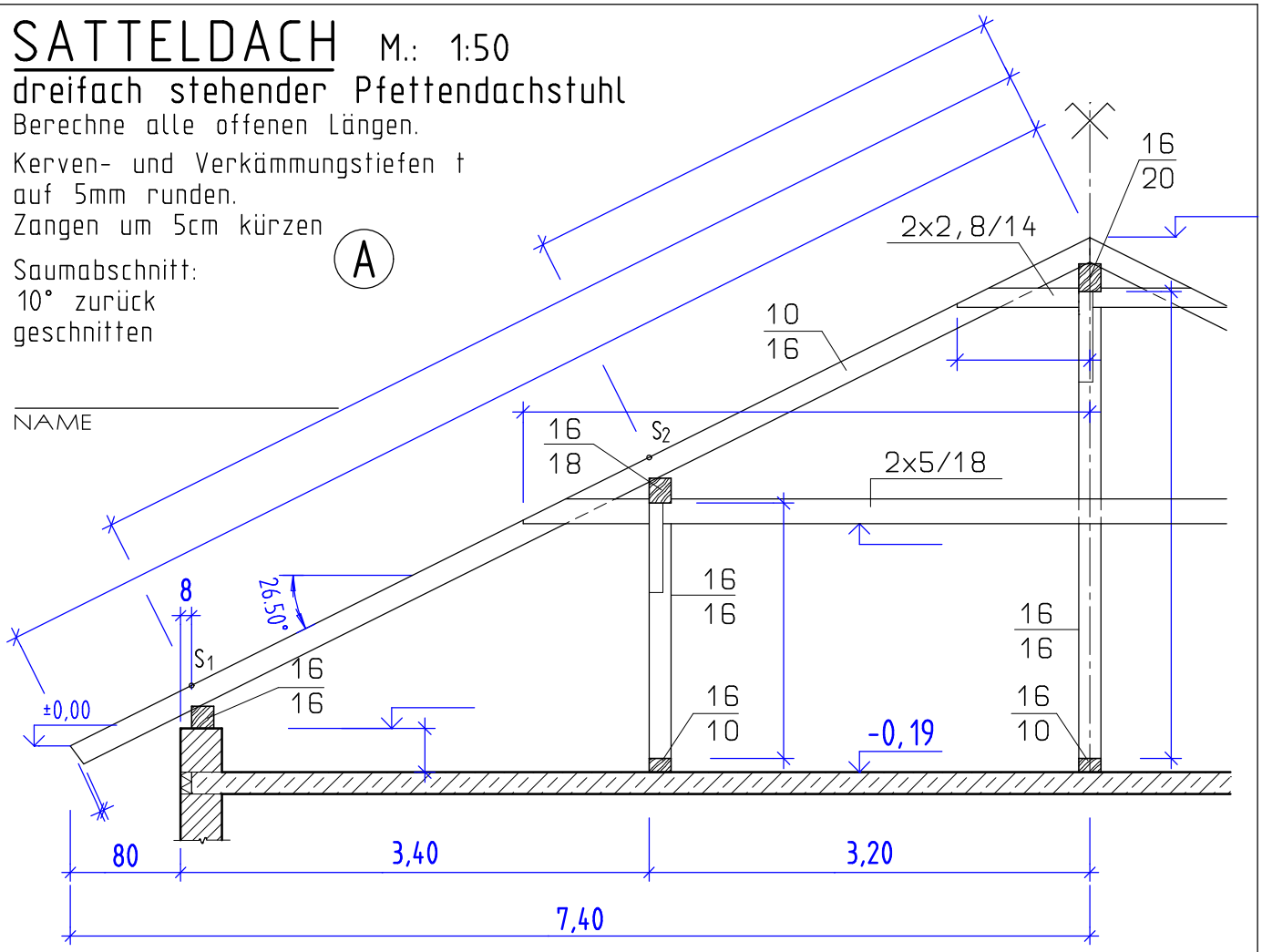

Erstellt mit einer Schulversion von Allplan