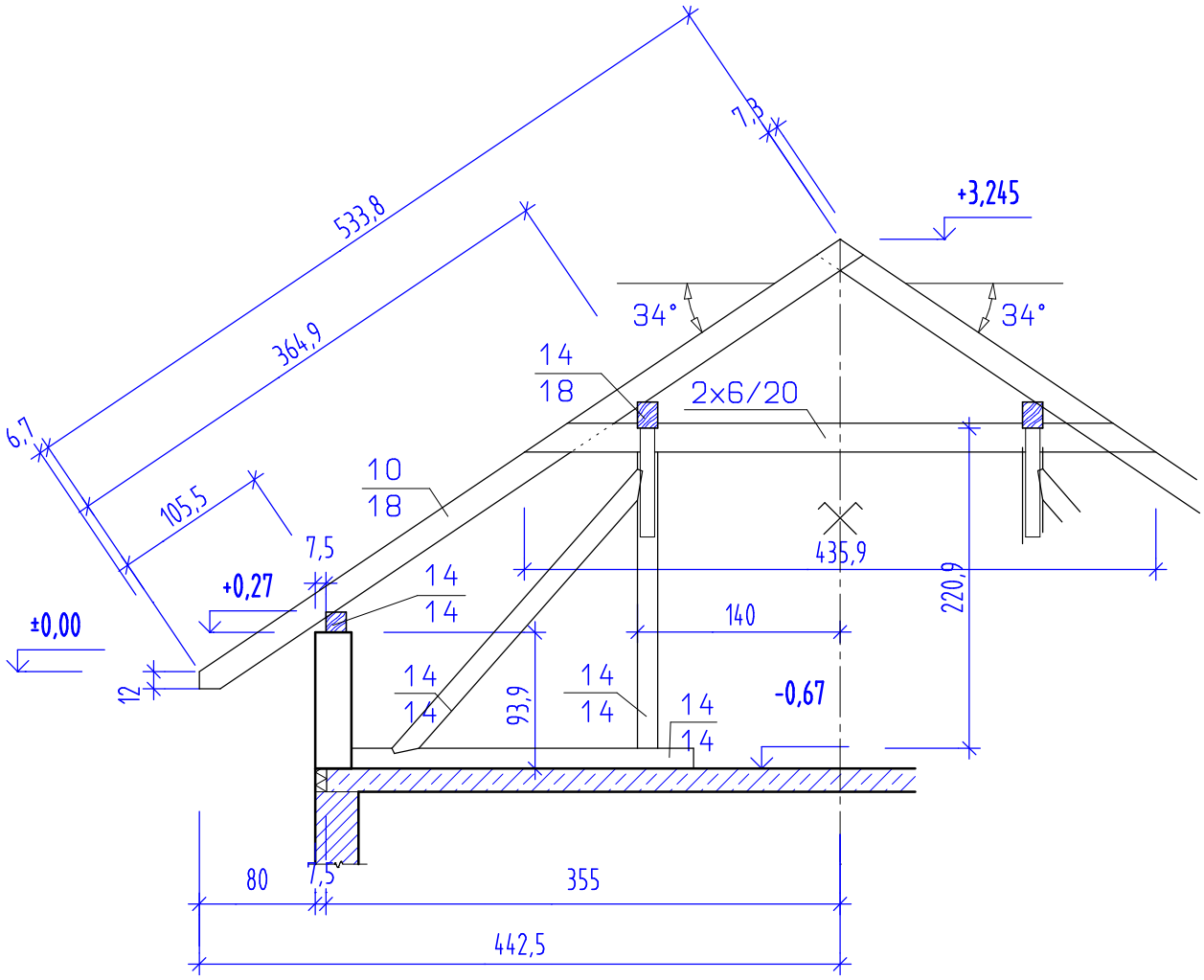

A

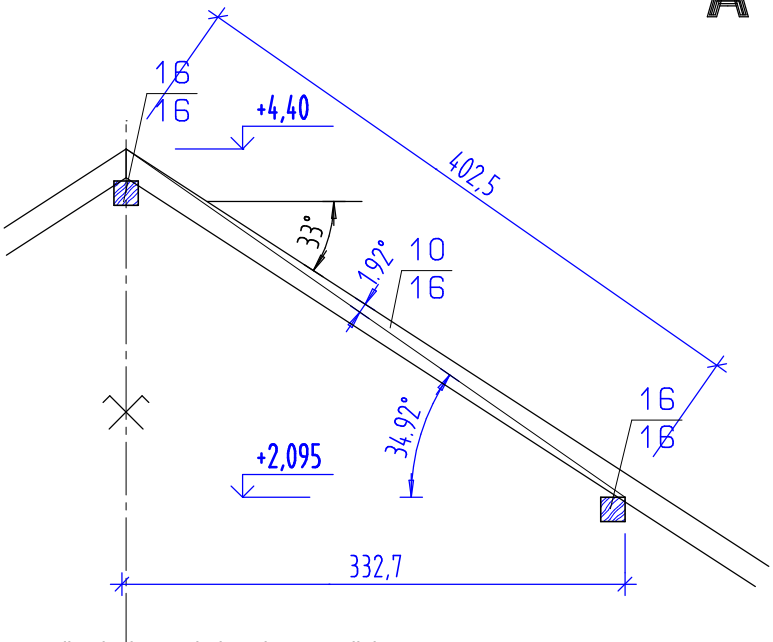

Erstellt mit einer Schulversion von Allplan