NAME: _____ Datum: _____

Mitarbeitsüberprüfung Klasse: Z 3

A

Berechnen Sie alle offenen Maße

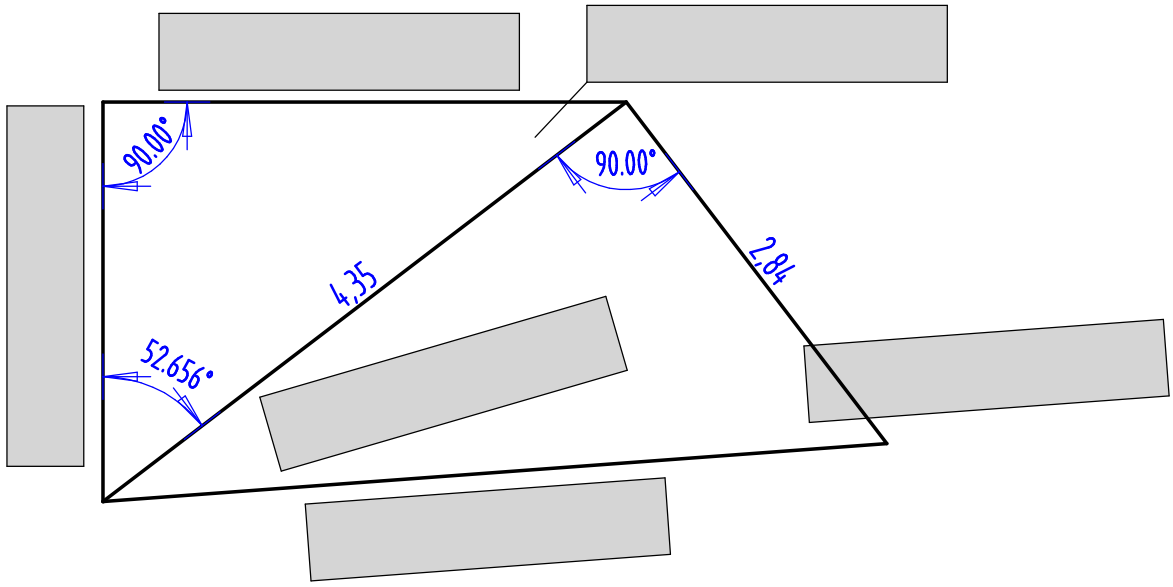

Rechenansätze aufschreiben

Berechnen Sie alle offenen Maße
Kerventiefen t auf 5mm runden.

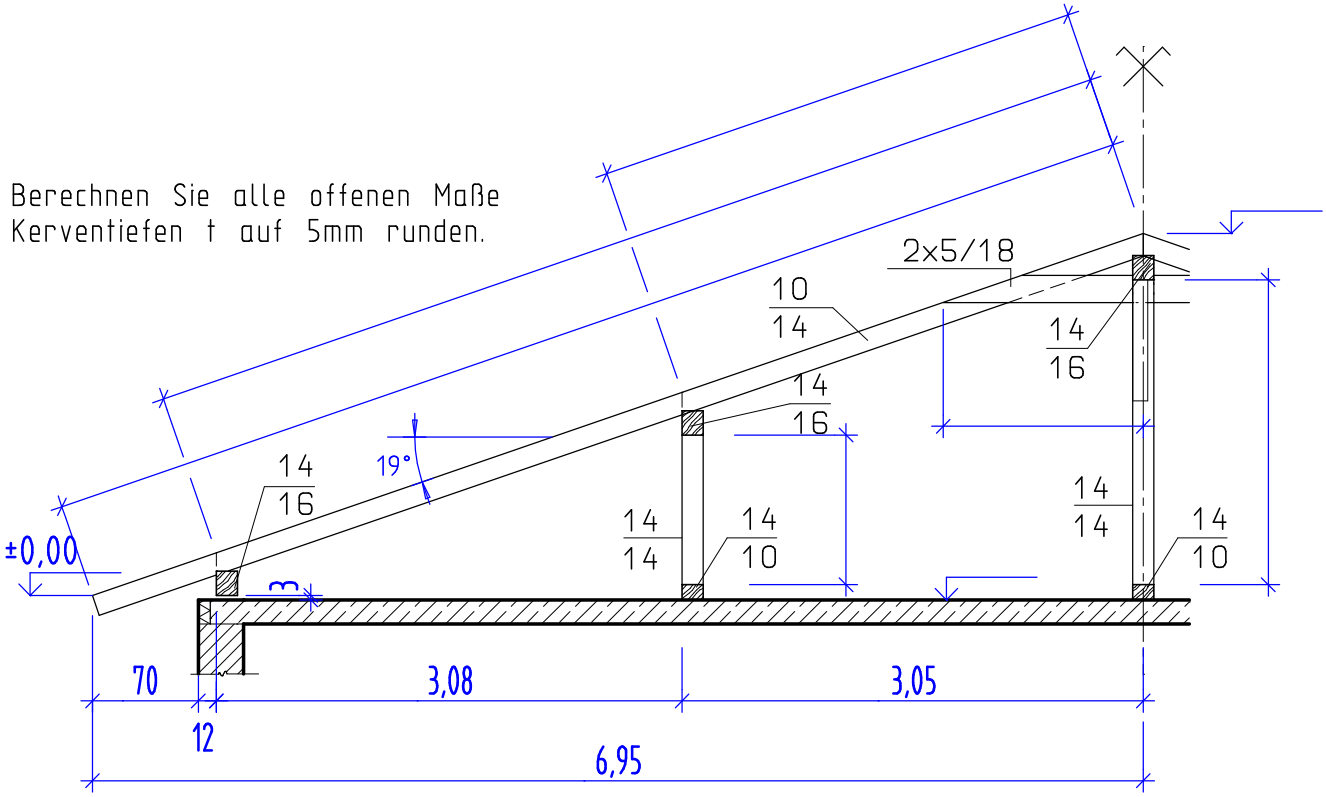

Erstellt mit einer Schulversion von Allplan