B

Geometrie eines Walmdaches mit verschiedener Dachneigung

Geg.: Walmdach Grundriss: l = 15,30m; b = 10,40m; Firstlänge 6,70m; Dachneigung Hauptdach: 24°.

Ges.: Alle Elemente für das Hauptdach- und das Walmdachprofil. Zeichnen Sie farbig die 2 Profile in die Schrägrissdarstellung ein und beschriften sie.

Die Darstellungen sind ohne Maßstab!

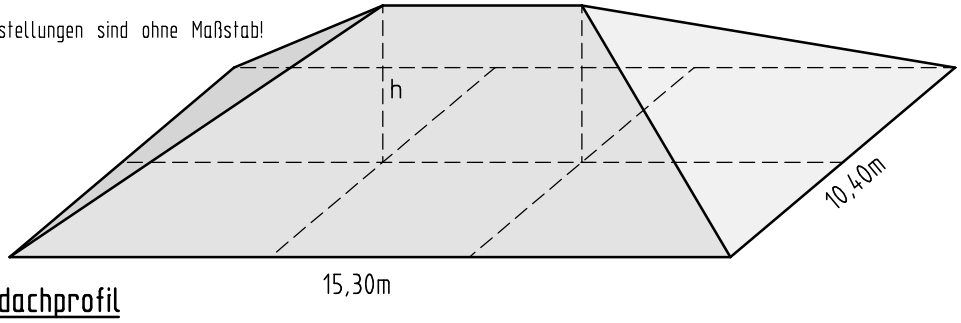

Ergebnisse in die vorgesehenen Felder eintragen!

5 P

Rechengänge oder Rechenansätze aufschreiben.

Hauptdachprofil

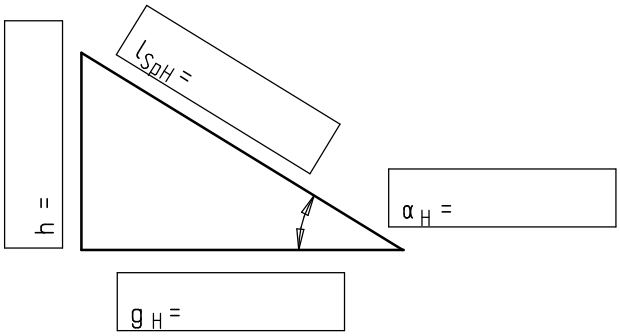

Walmdachprofil

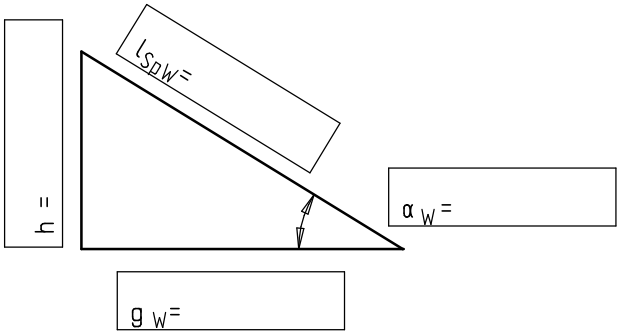

4. Dachlängen, Höhen und Dachflächen

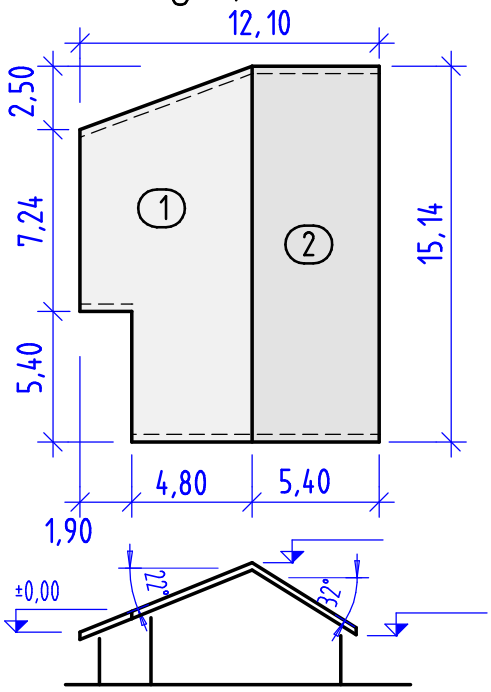

Geg.: Satteldach mit unterschiedlichen Dachneigungen (22° und 32°).

Ges.: Die First und die 2. Saumhöhe, die schrägen Dachflächen und die Summe der Länge der Ortgangbretter (strichliert).

6 P

Erstellt mit einer Schulversion von Allplan