Name: ..... Gruppe **C** Datum: .....

Rechensätze oder Rechenansätze aufschreiben

1, Körperberechnung, quadratischer Pyramidenstumpf

Geg.: Seitenlänge unten = 3,90m; Seitenlänge oben 2,20m; Höhe 80cm. 5 P

Ges.: Das Volumen und die Dachfläche (Mantel) des Pyramidenstumpfes; die Dachneigung (= Neigung der Seitenflächen) und die Länge und den Winkel der Grate.

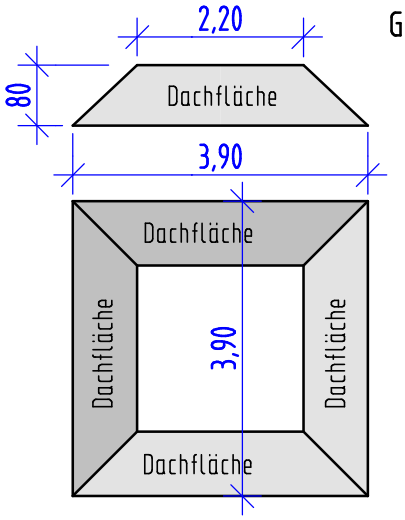

2, Krüppelwalmdach, Gratprofil und Dachfläche

4 P

Geg.: Ein Krüppelwalmdach 16,10/11,00m; 34° und 53° Dachneigung.

Ges.: Das Gratprofil (Gratlänge und Gratwinkel) und die Dachfläche (schräg).

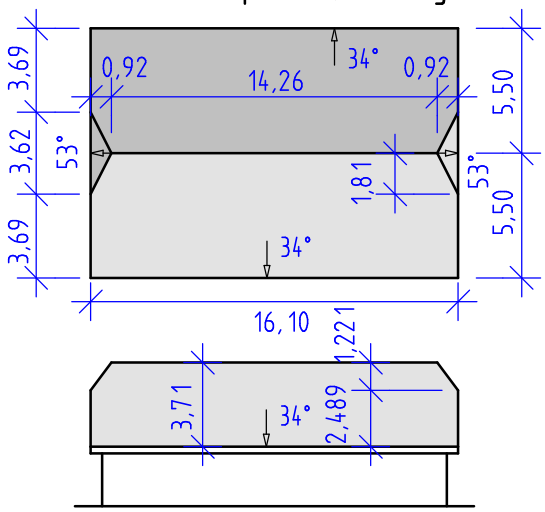

3, Dachverschneidung

4 P

Geg.: Haupthaus 15,70/13,10m, 32° Dachneigung; Walmanbau 8,80/4,30m, 28 und 32° Dachneigung.

Ges.: Die Neigung der Krüppelwalmfläche α_{KW}, die Firstlänge Anbau und Länge und Winkel der Kehle.

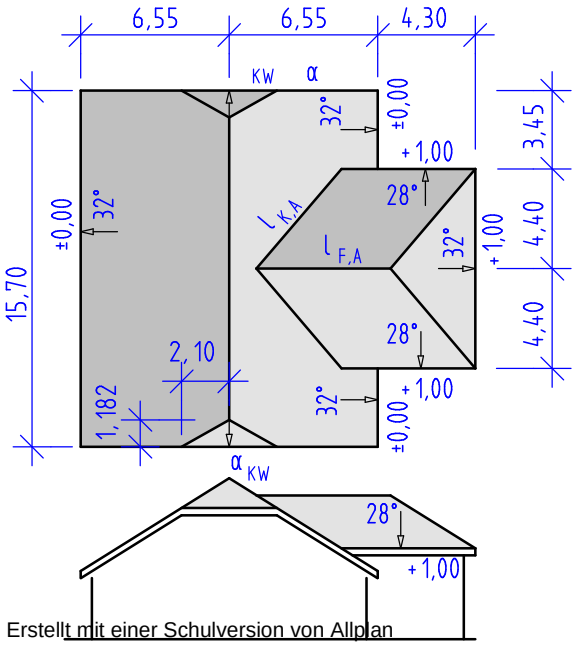

Erstellt mit einer Schulversion von Allplan