SATTELDACH mit VERSCHIEDENER DACHNEIGUNG

mit gleichhoher Traufenkante
Kerventiefen t
auf 5mm runden.
Laschen um 5cm je
Seite kürzen.

9

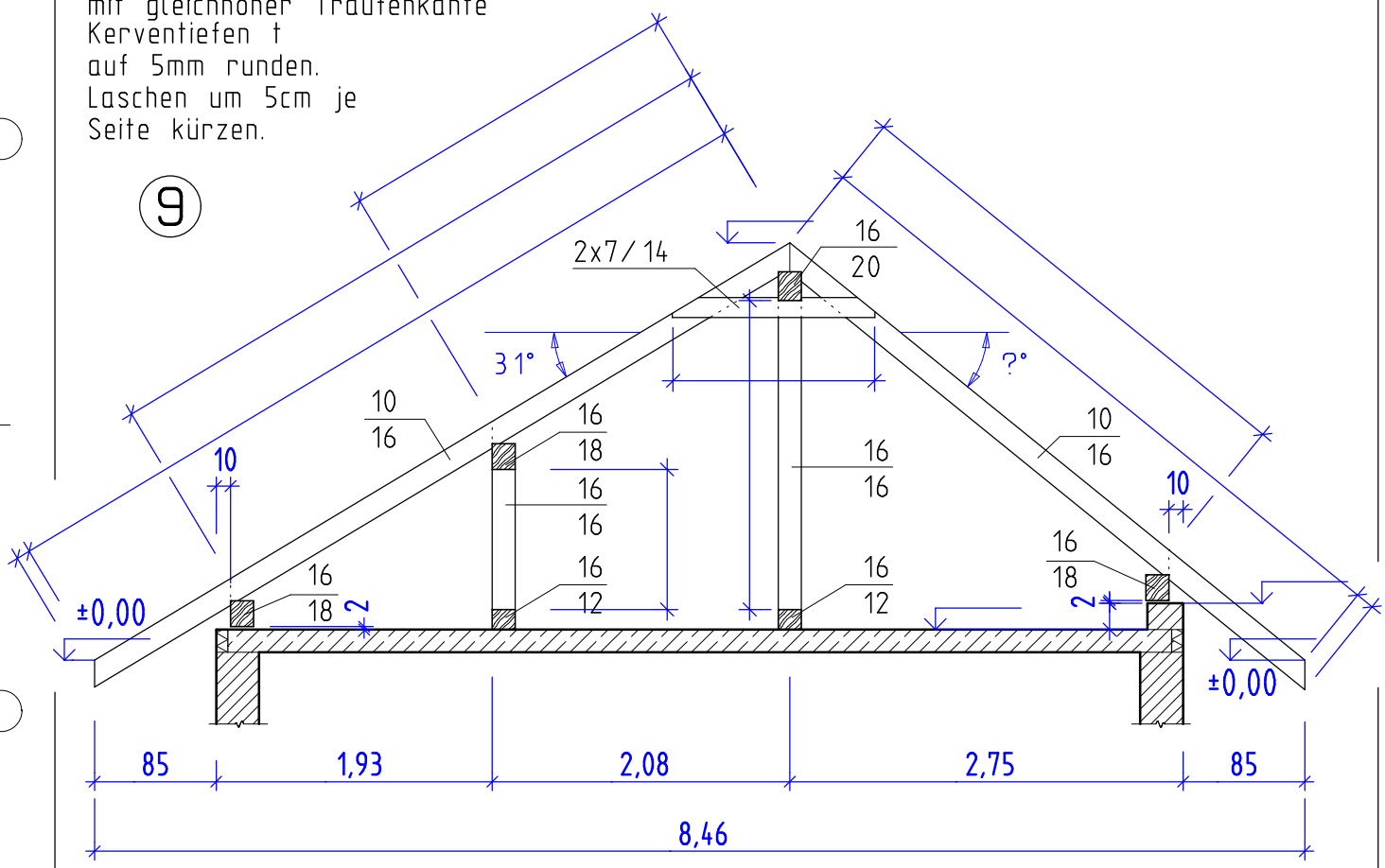

AHA Zimmerer 1153 18. 09. 17

SATTELDACH mit VERSCHIEDENER DACHNEIGUNG

mit gleichhoher Traufenkante
Kerventiefen t
auf 5mm runden.
Laschen um 5cm je
Seite kürzen.

9

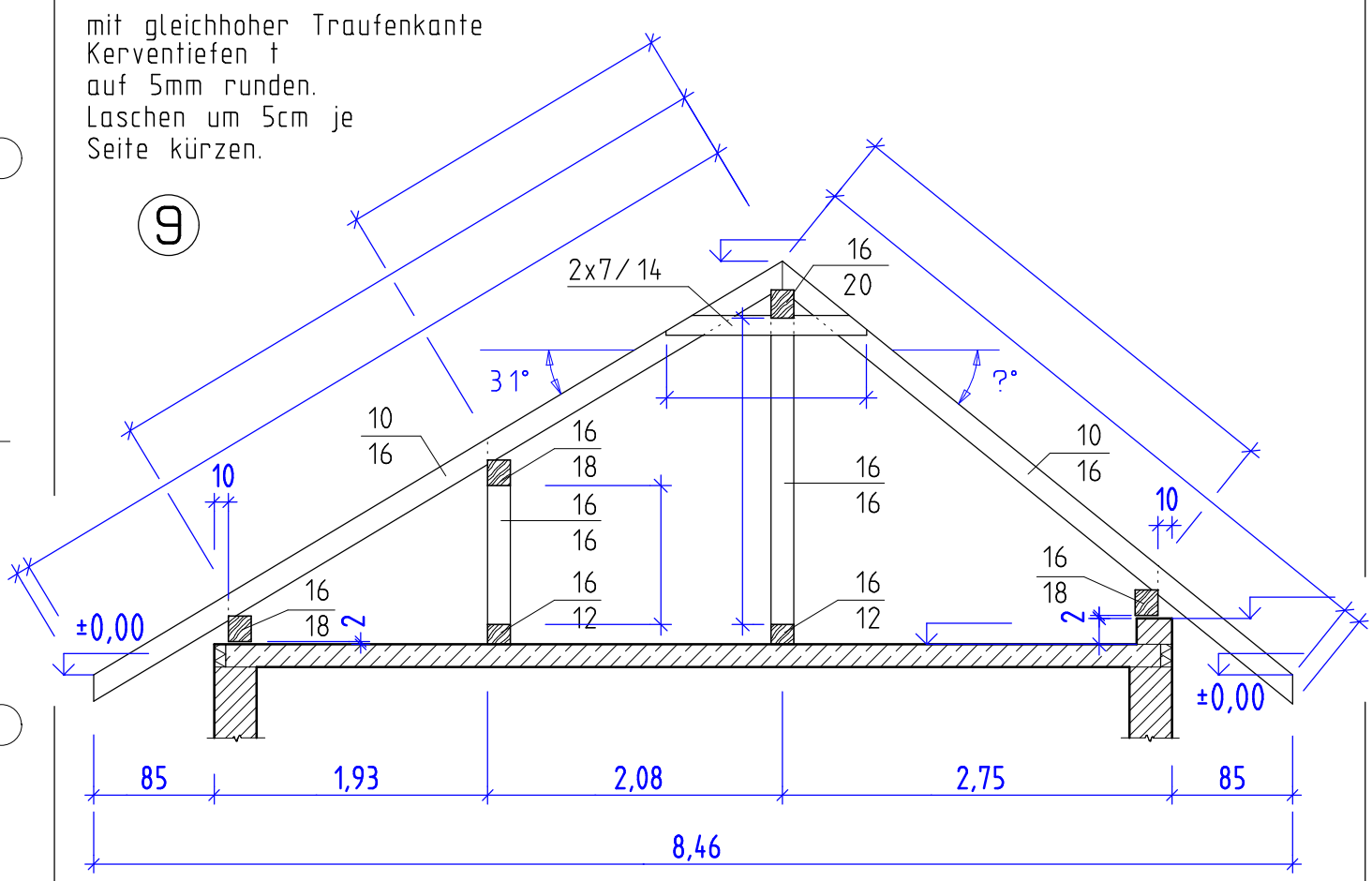

Erstellt mit einer Schulversion von Allplan

AHA Zimmerer 1153 18. 09. 17