SATTELDACH mit GLEICHER DACHNEIGUNG

Berechne die fehlenden Längen für die Sparren, die Zangenlänge, die Länge der Stuhlsäule und die Höhen (Rohdecke, Firsthöhe und UK. Mittelpfette)

Kerven- und Verkämmungstiefen t auf 5mm runden.

5b

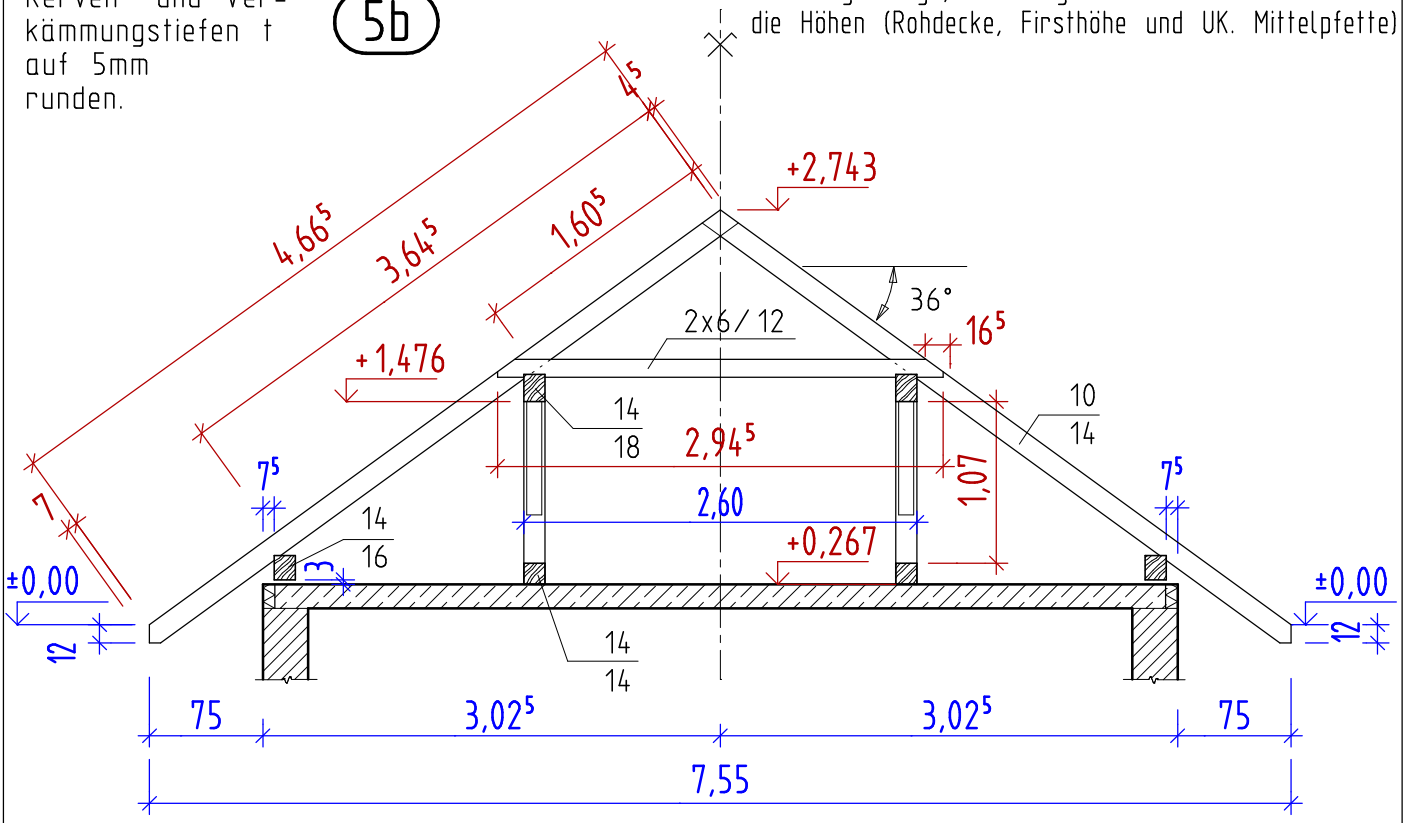

Rechenansätze aufschreiben

Erstellt mit einer Schulversion von Allplan