SATTELDACH mit gleicher Dachneigung

5a

M.: 1:50

Kerven- und Ver=
kämmungstiefen t
auf 5mm
runden.

Gesucht: alle offenen Längen und
die Kopfbandlänge (45°).

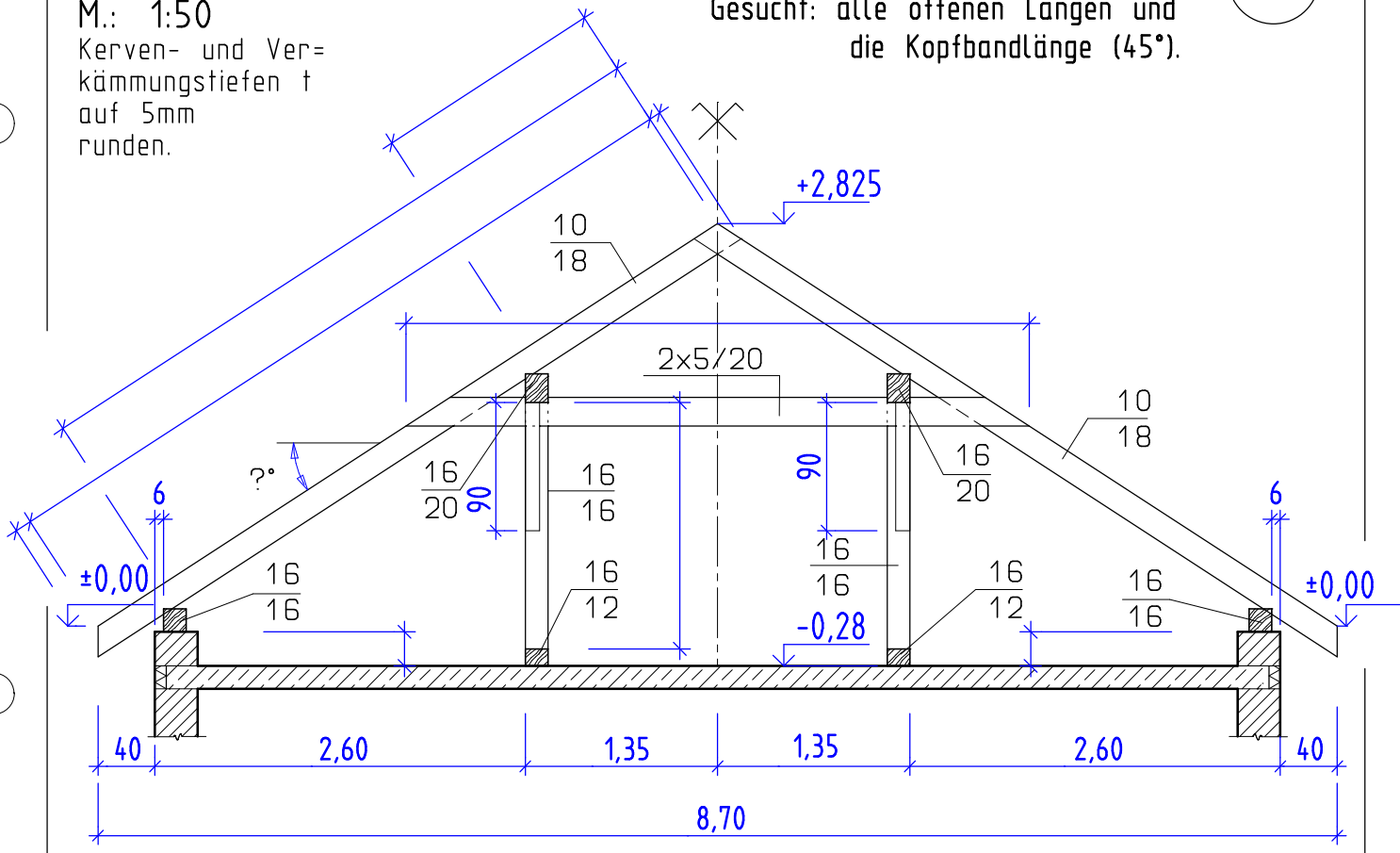

Berechne alle offenen Längen.

AHA Zimmerer 1152 6. 11. 14

SATTELDACH mit gleicher Dachneigung

5a

M.: 1:50

Kerven- und Ver=
kämmungstiefen t
auf 5mm
runden.

Gesucht: alle offenen Längen und
die Kopfbandlänge (45°).

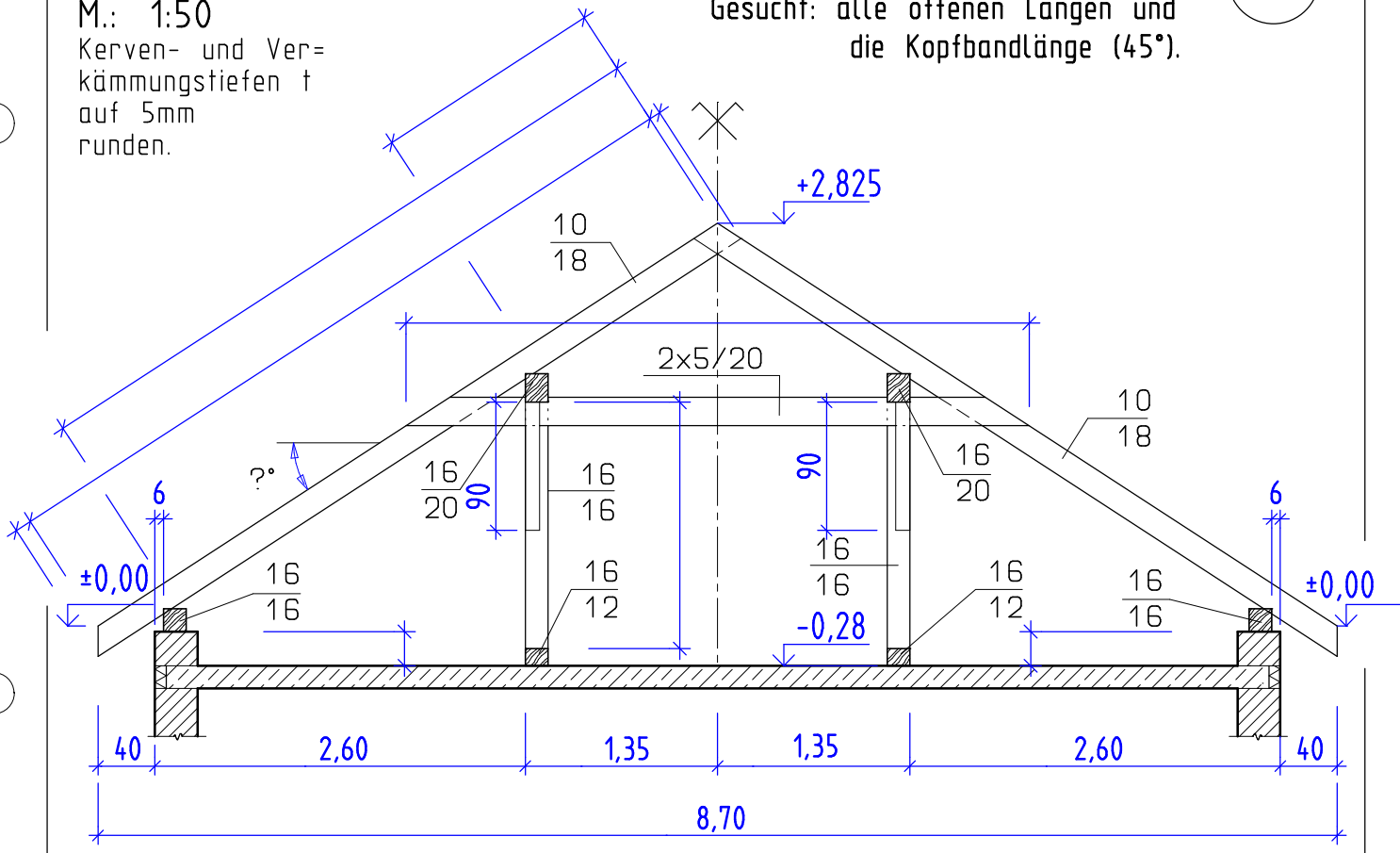

Erstellt mit einer Schulversion von Allplan

Berechne alle offenen Längen.

AHA Zimmerer 1152 6. 11. 14