EINHÜFTIGES SATTELDACH

30

Berechnen Sie alle offenen Maße und die Länge des Kopfbandes (45°).
Kerven- und Ver=kämmungstiefen t auf 5mm runden.
Zangen je Seite um 5cm kürzen.

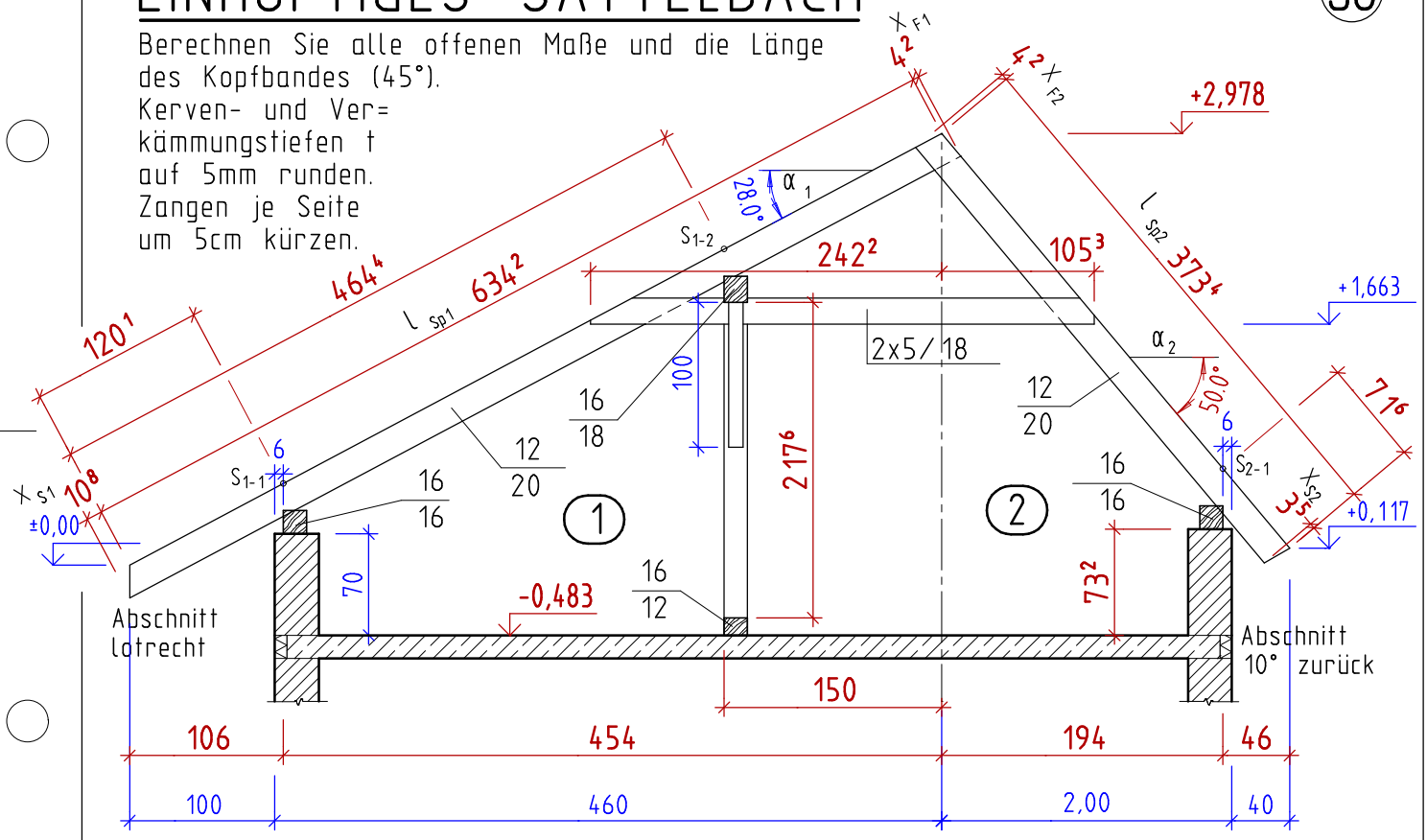

AHA Zimmerer 1152 07. 02. 18

Erstellt mit einer Schulversion von Allplan