Gegeben ist ein dreifach stehender Pfettendachstuhl mit der Dachneigung und der Hausbreite. Gesucht sind alle offenen Maße und die Länge des Kopfbandes (45°)..

Kerventiefe auf 5mm runden.
Zangenlänge um 5cm kürzen

18

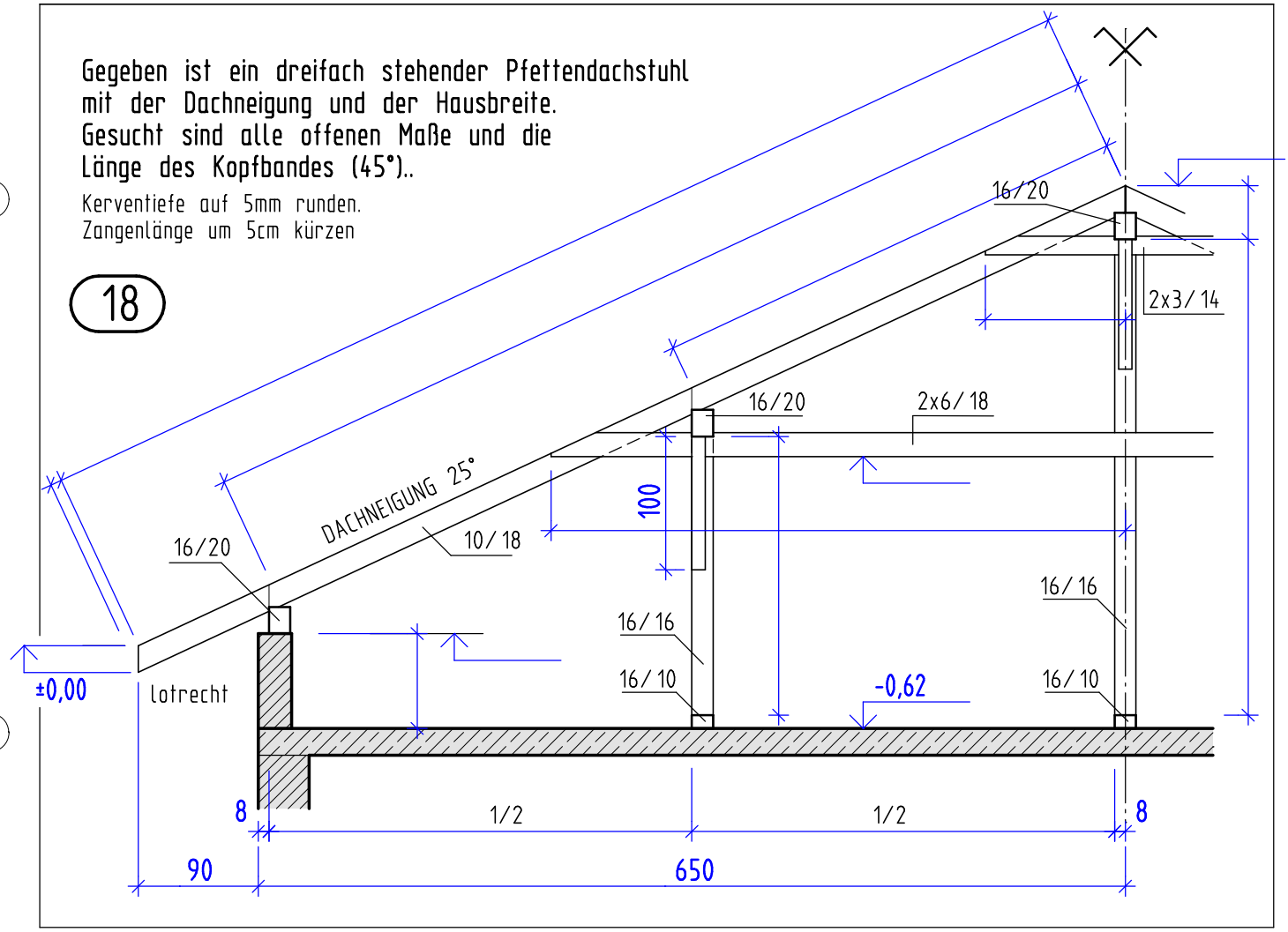

AHA Zimmerer 690 18. 09. 2017

Gegeben ist ein dreifach stehender Pfettendachstuhl mit der Dachneigung und der Hausbreite. Gesucht sind alle offenen Maße und die Länge des Kopfbandes (45°)..

Kerventiefe auf 5mm runden.
Zangenlänge um 5cm kürzen

18

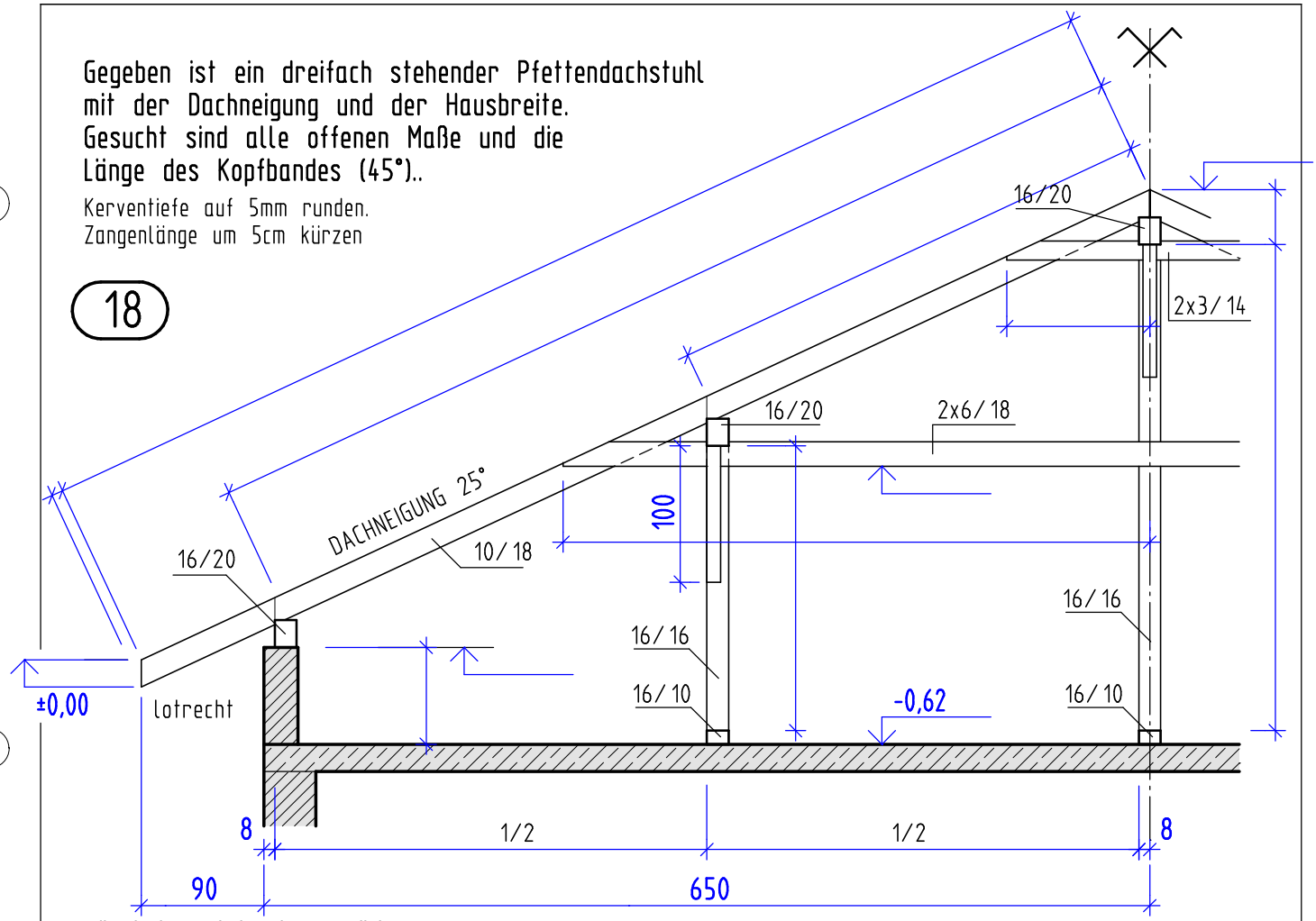

Erstellt mit einer Schulversion von Allplan

AHA Zimmerer 690 18. 09. 2017