Gegeben ist ein einhüftiger Pfettendachstuhl
mit der Dachneigung und Grundmaße.
Gesucht sind alle offenen Maße.

Kerventiefe 2,5cm, Zangenverkämmung 4cm.
Zangenlänge um 5cm kürzen

14

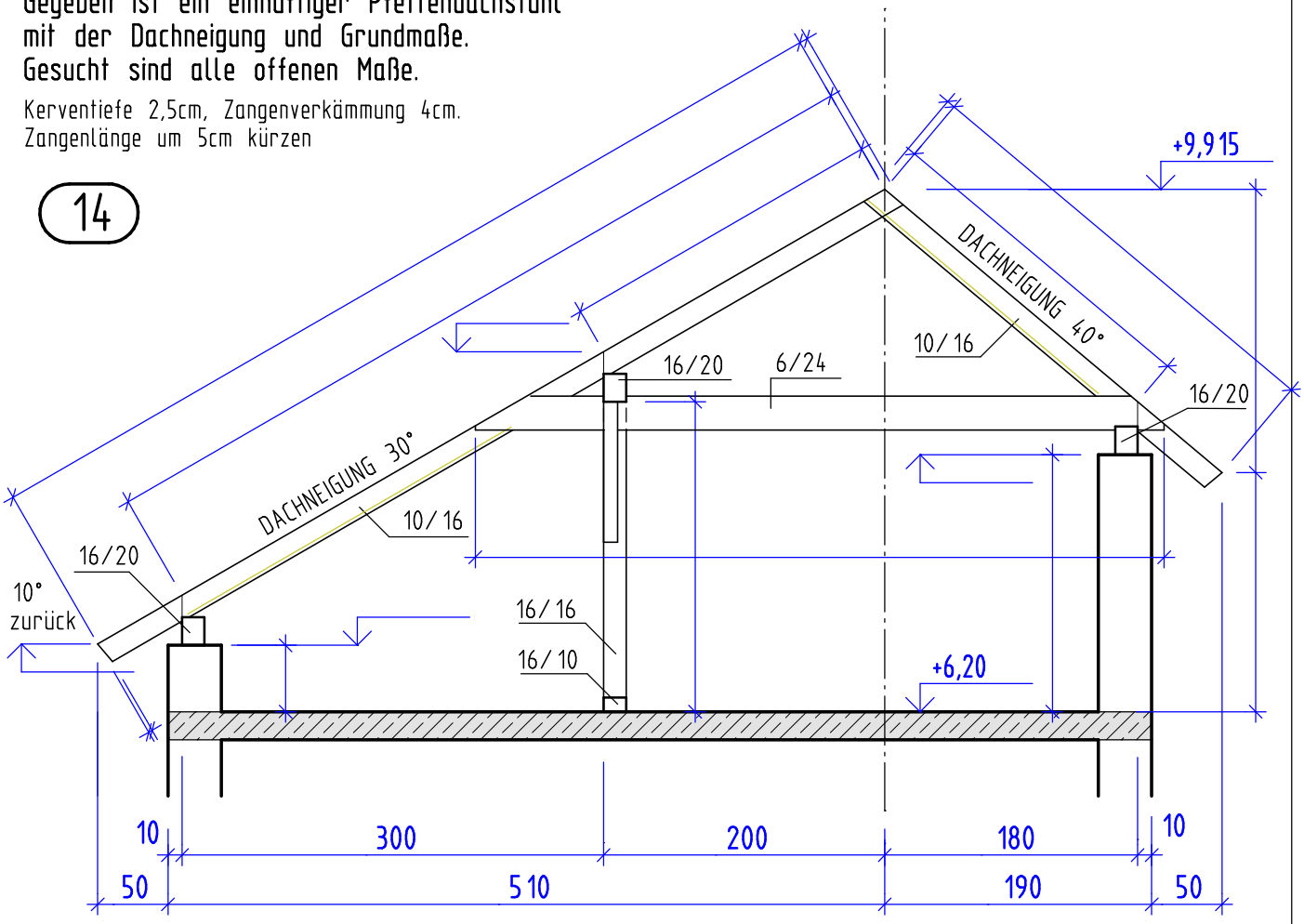

AHA Zimmerer 690 14. 9. 2003

Gegeben ist ein einhüftiger Pfettendachstuhl
mit der Dachneigung und Grundmaße.
Gesucht sind alle offenen Maße.

Kerventiefe 2,5cm, Zangenverkämmung 4cm.
Zangenlänge um 5cm kürzen

14

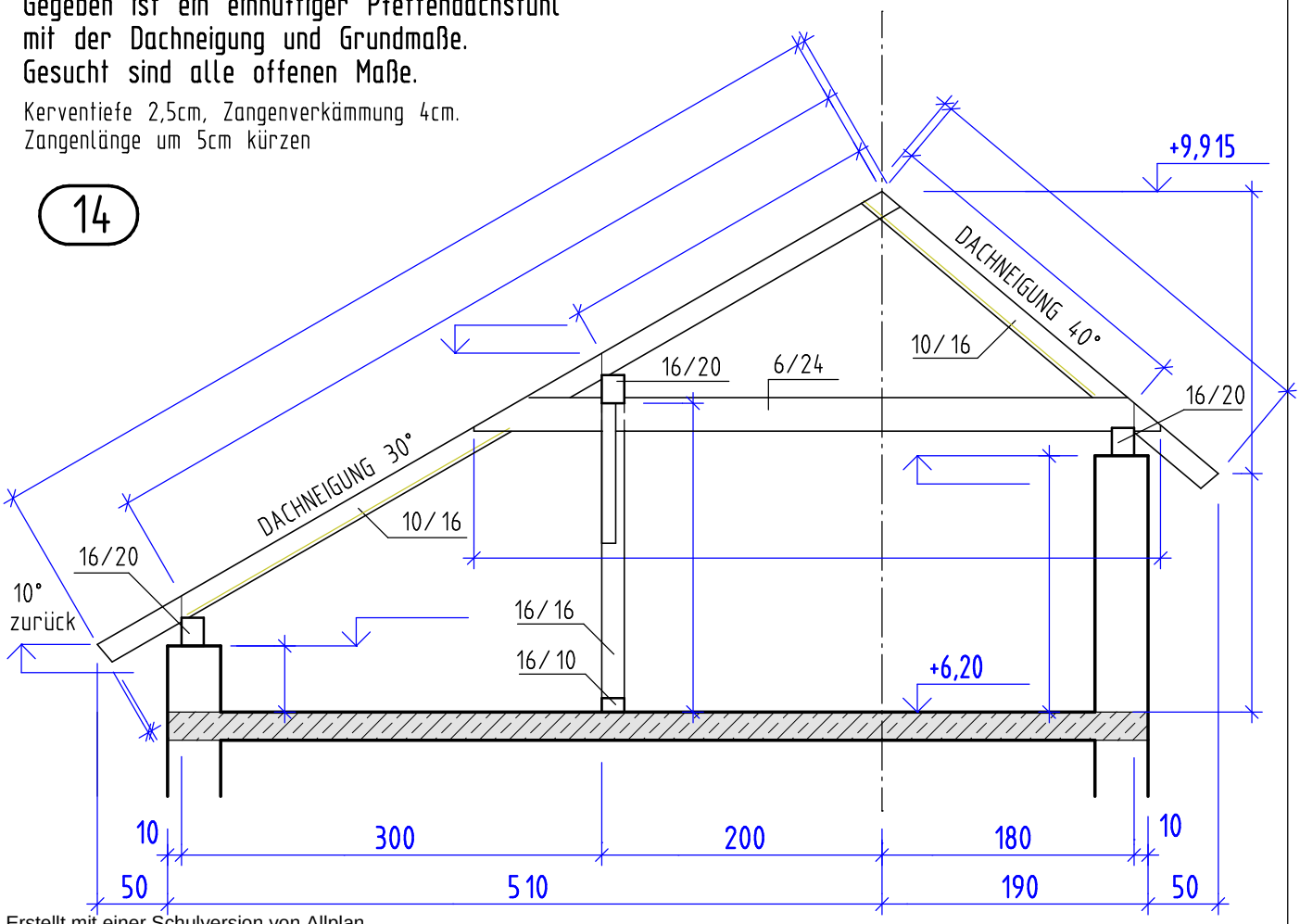

Erstellt mit einer Schulversion von Allplan

AHA Zimmerer 690 14. 9. 2003