EINHÜFTIGES SATTELDACH M.: 1:50

Kerven- und Verkämmungstiefen t auf 5mm runden.
Berechne alle offenen Maße und die Längen der Stuhlsäuen.

LÖSUNG

11

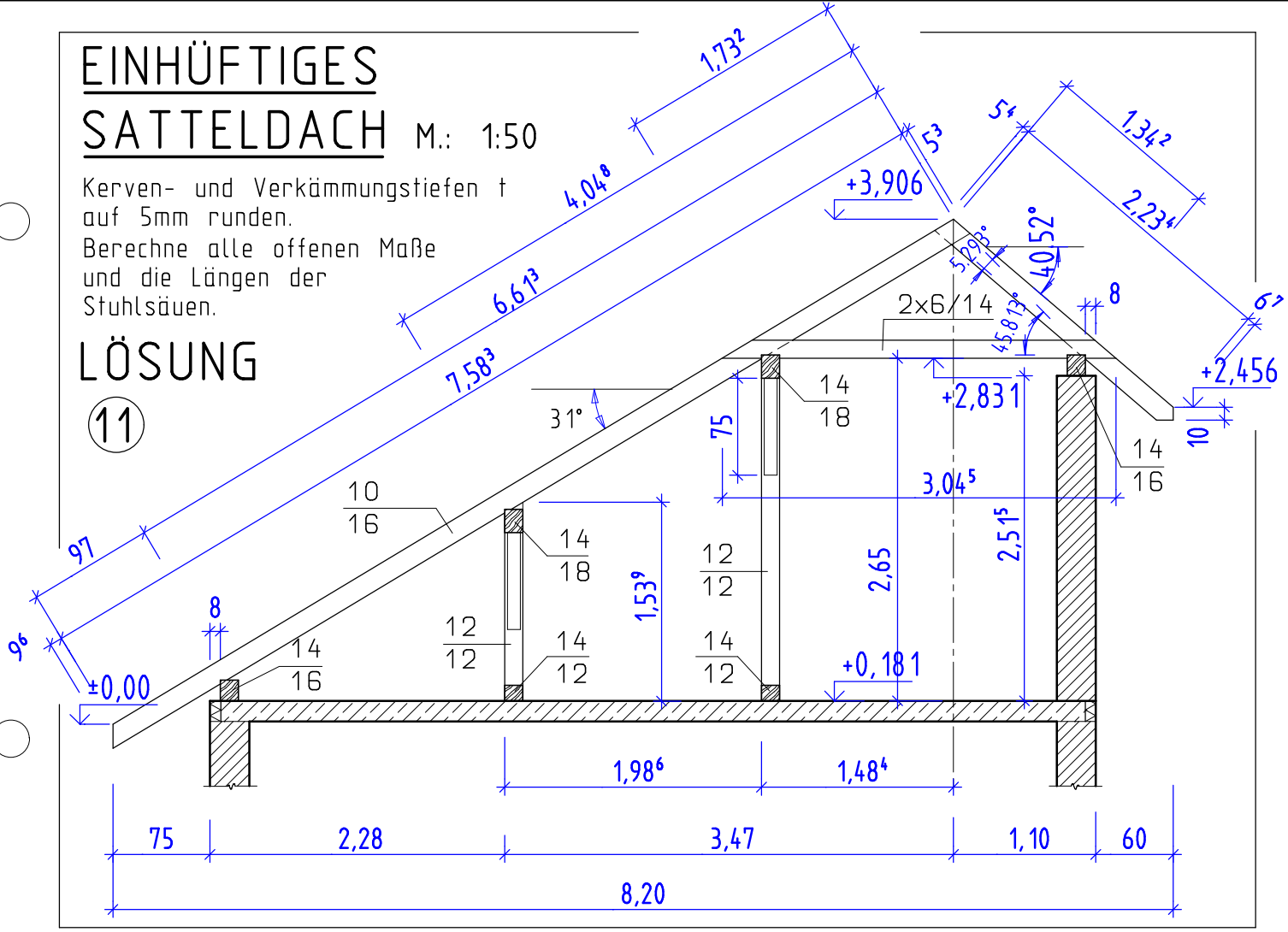

AHA Zimmerer 1152 6. 11. 14

Erstellt mit einer Schulversion von Allplan