Einfaches Hängewerk

Berechnen Sie die einzelnen Längen der Hölzer und die entsprechenden Verstichmaße.
Zeichnen Sie die zugehörigen Skizzen.

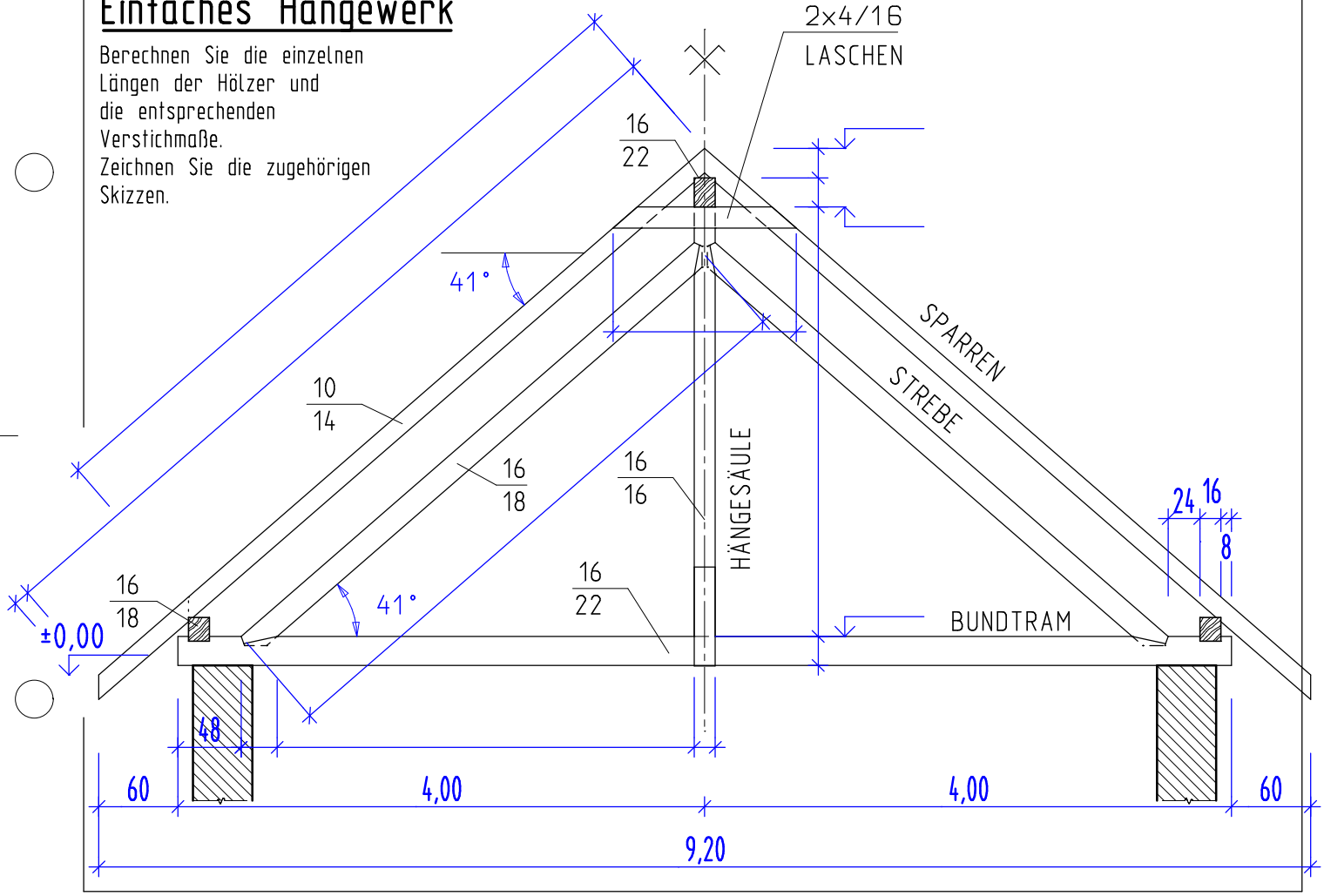

AHA Zimmerer 1153 23 10 97

Einfaches Hängewerk

Berechnen Sie die einzelnen Längen der Hölzer und die entsprechenden Verstichmaße.
Zeichnen Sie die zugehörigen Skizzen.

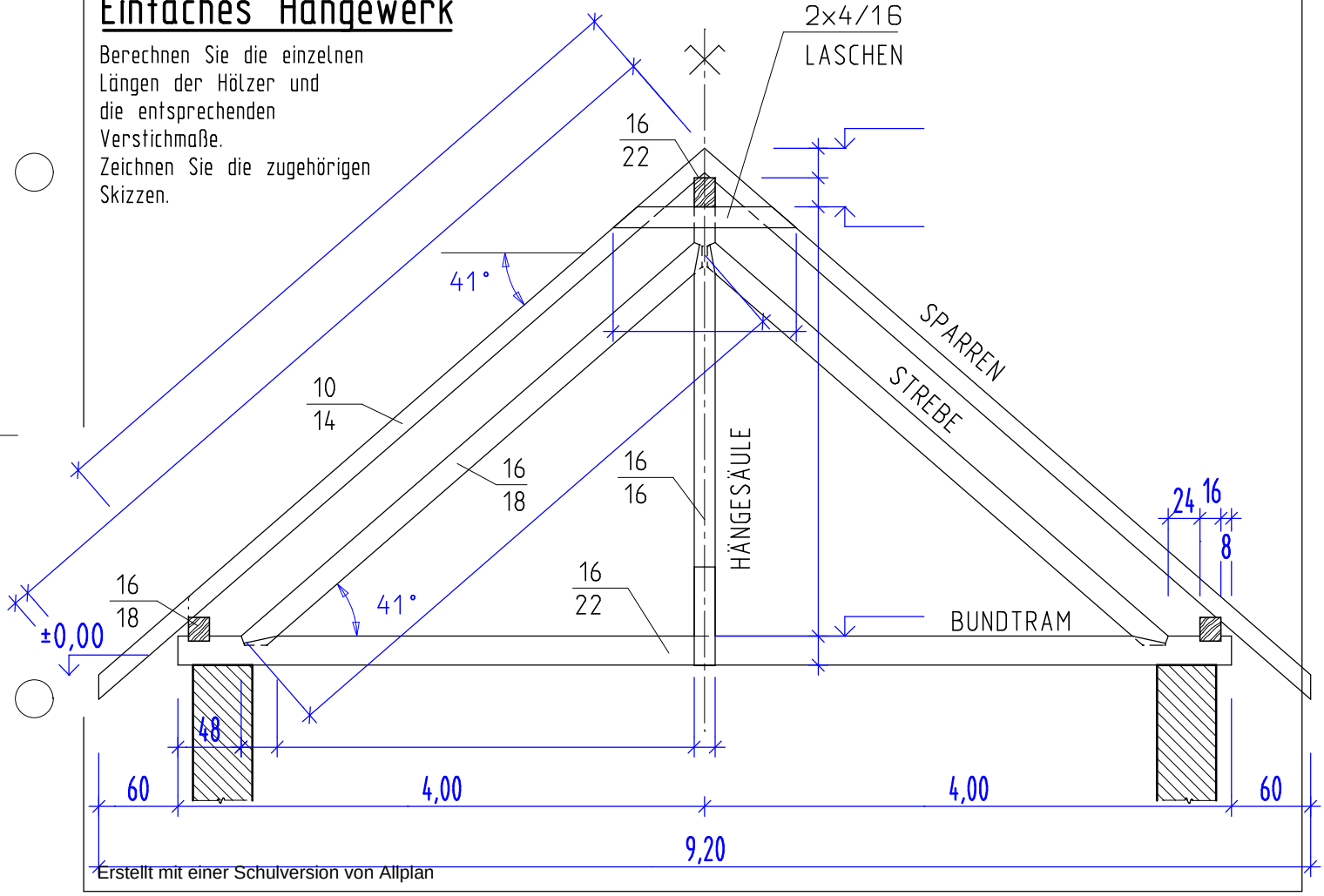

Erstellt mit einer Schulversion von Allplan

AHA Zimmerer 1153 23 10 97