# Wärmeberechnung, U-Wert bei inhomogenen Aufbauten.

Im Holzbau kommen Wand-, Decken- und Dachaufbauten mit inhomogenen Materialien sehr häufig vor.
Inhomogen bedeutet dass in einer Schicht verschiedene Baustoffe mit unterschiedlichen λ-Werten verwendet werden.
Vergleich eines Wandaufbaues.

Gipskartonplatte 1,25cm
OSB-Platte 1,5cm
Riegel Weichholz 8/12 dazwischen
Steinwolle 12cm 100kg/m³
Schalung 2,4cm
Holzwolle-Leichtbauplatten 5cm
Thermoputz 3,0cm

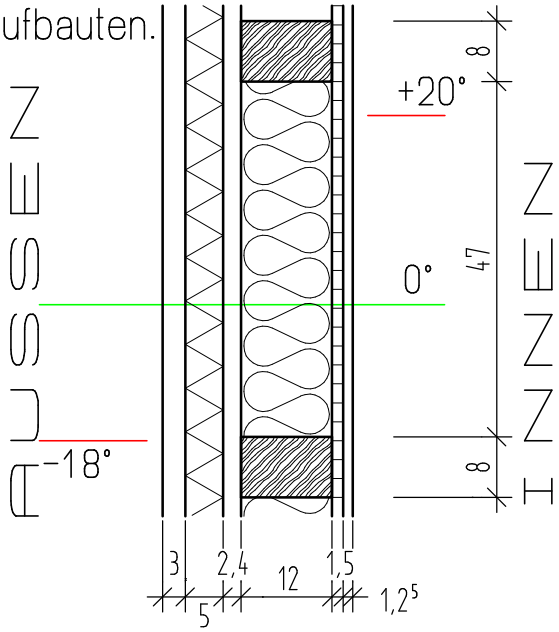


| Nr | Material | d [m] | λ | Riegel d/λ | Dämmung d/λ | t [°C] |
|---|---|---|---|---|---|---|
| | | | | | | |
| | | | | | | |
| | | | | | | |
| | | | | | | für den Riegelbereich |
| | | | | | | |
| | | | | | | |
| | | | | | | |
| | | | | | | |
| | | | | | | |
| | | | | | | |
| | | | | | | |

## Berechnung mit äquivalentem Lambda:

Erstellt mit einer Schulversion von Allplan