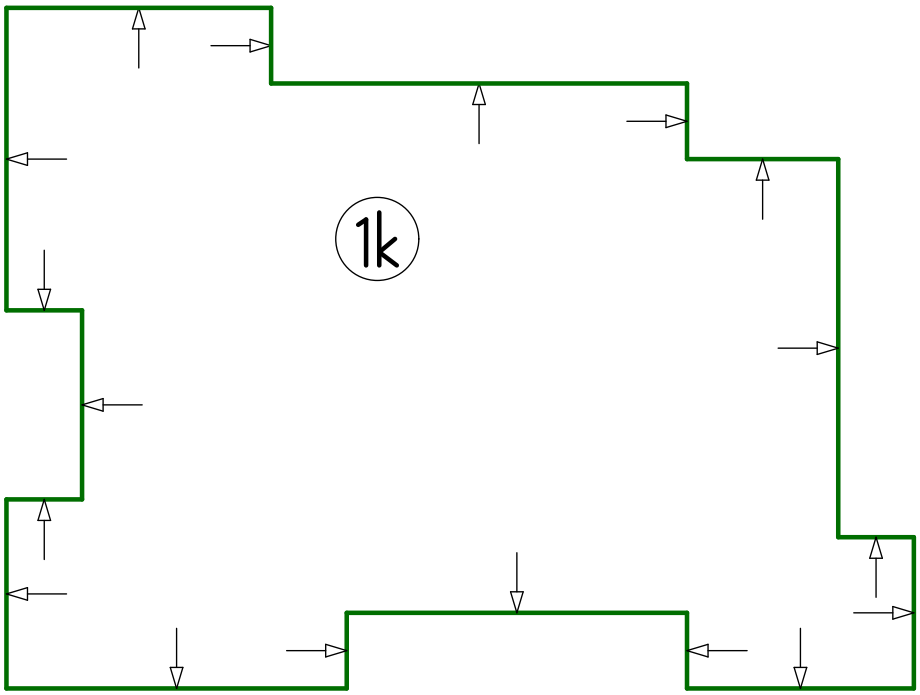

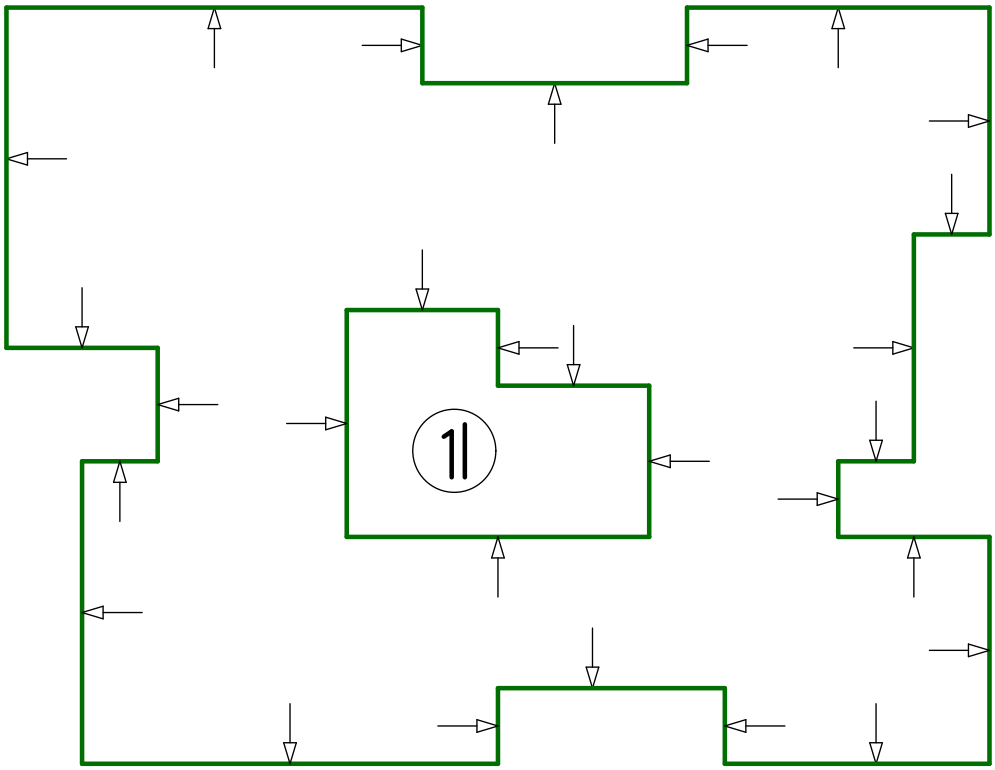

Erstellt mit einer Schulversion von Nemetschek