Name: ..... Datum: .....

D

1. Treppenberechnung: gerade, einläufige Haupttreppe

Geg.: Geschoßhöhe: 2,74m; Haupttreppe mit 16 Steigungen.

Ges.: Die Treppenbeschriftung (Stufenhöhe und Stufenbreite) und die Lauflänge.

Rechengänge bzw. Rechenansätze aufschreiben

2 Treppenberechnung: Treppe mit zwei Viertelwendelungen

Geg.: Stiegengeometrie wie dargestellt; Geschoßhöhe: 3,65m; 21 Steigungen; Deckenstärke 28cm; Nebenstiege.

Ges.: Die Stufenhöhe, Stufenbreite, Stiegenbeschriftung, Lauflänge, der Abstand des Antrittes von der Mauerecke und die Lage der Durchgangshöhe für die Nebenstiege. Stufenbreiten auf ganze cm wählen.

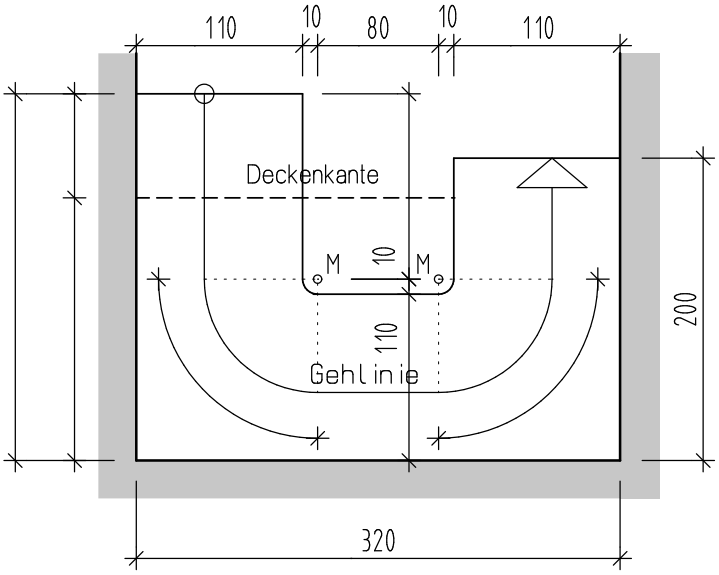

Erstellt mit einer Schulversion von Nemetschek