Rechengänge bzw. Rechenansätze aufschreiben !

4. Fläche

4.1 Berechen Sie die Fläche
Ergebnis in m^2 1 P

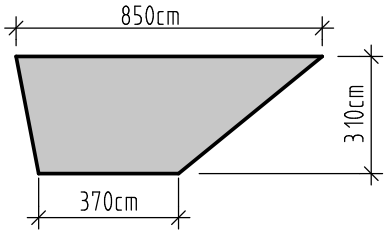

4.2 Berechnen Sie die Fläche
für die Kreisteilfläche.
Ergebnis in m^2 1 P

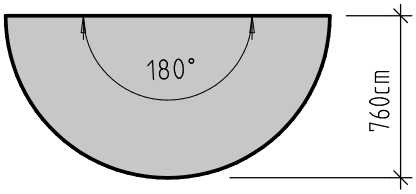

6. Berechnungen mit NF

5.1 Berechnen Sie die Kopfanzahl, die Mauerlängen
und die Fugendicken für die dargestellten
Wandstücke. Ziegelformat: NF
3 P

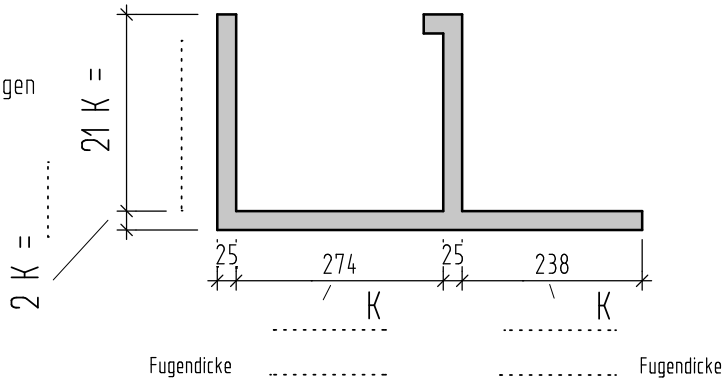

5.2 Eine mit NF gemauerte Wand ist 32 Scharen hoch und hat oben und unten eine Mörtelfuge.
Berechnen Sie die Mauerhöhe. Ergebnis in [cm].
1 P

5. Höhenkoten 3 P

Berechnen Sie die offenen
Höhenkoten [m] und die
fehlenden Maße der
Maßlinien [cm].
Berechnen Sie weiter den
Höhenunterschied zwischen
der Oberkante Bodenplatte
und der Kanalsohle.

±0,00 = +462,68

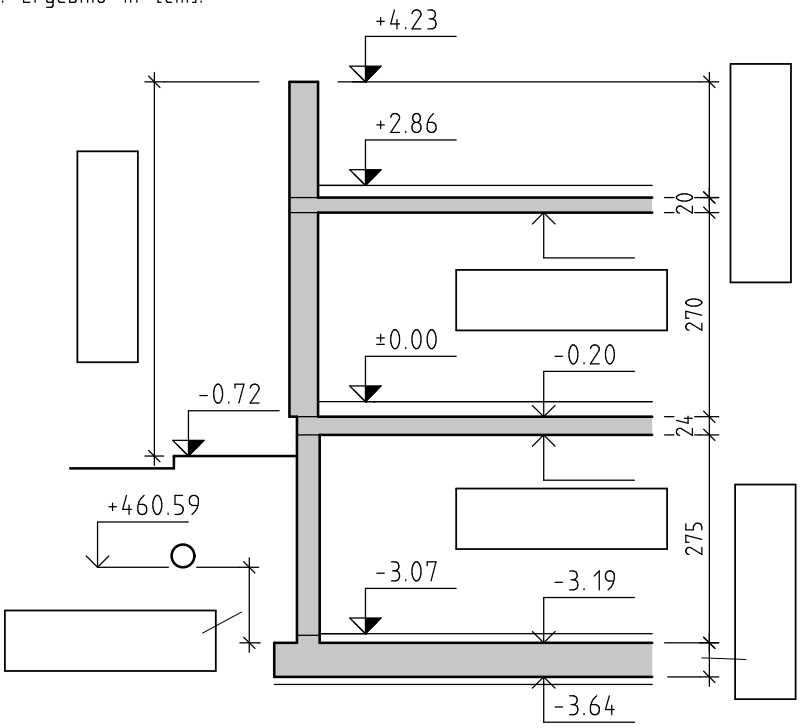

7. Fläche und Umfang

Nur wenn noch Zeit bleit -
für die besonders guten Schüler

Berechnen Sie die Fläche und den
Umfang.
3 P

Ergebnis in m^2 bzw. m

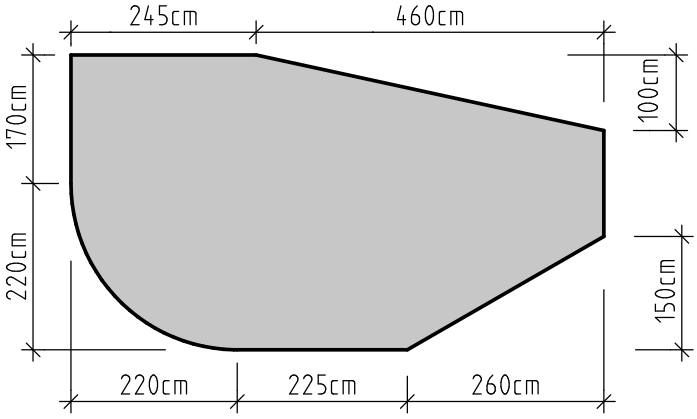

Erstellt mit einer Schulversion von Allplan