RECHENANSÄTZE AUFSCHREIBEN; NACHVOLLZIEHBAR ARBEITEN

Name: ..... Datum: _____

Mitarbeitskontrolle AM

A

1. Treppengeometrie einer Treppe mit 2 Viertelwendelungen

Geschoßhöhe 278cm. Auftrittsbreite 29cm. Haupttreppe. 4 P

Berechnen Sie die Treppenbeschriftung und die Lage des Antrittes von der Wandecke.

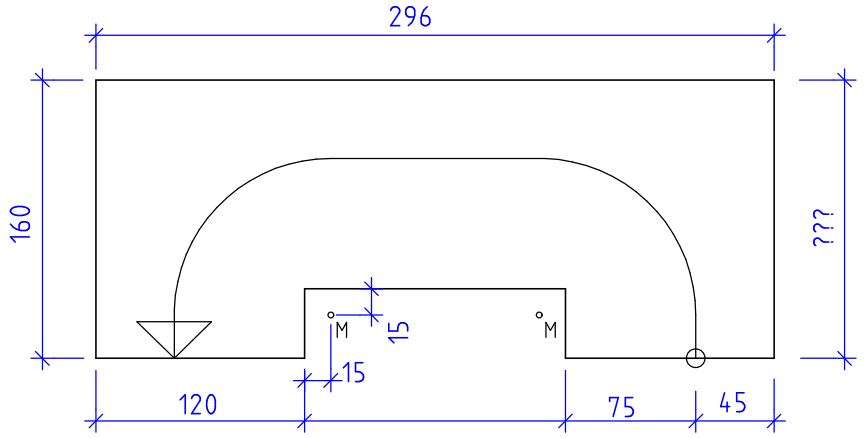

2. Betonvolumen und Bewehrung einer halbgewendelten Treppe

Treppenbeschriftung: 18St 17/28. Laufplattenstärke 16cm. Hauptbew. Φ8/12. 4 P

Berechnen Sie das Betonvolumen und die erforderliche Bewehrung (LFM und Pos).
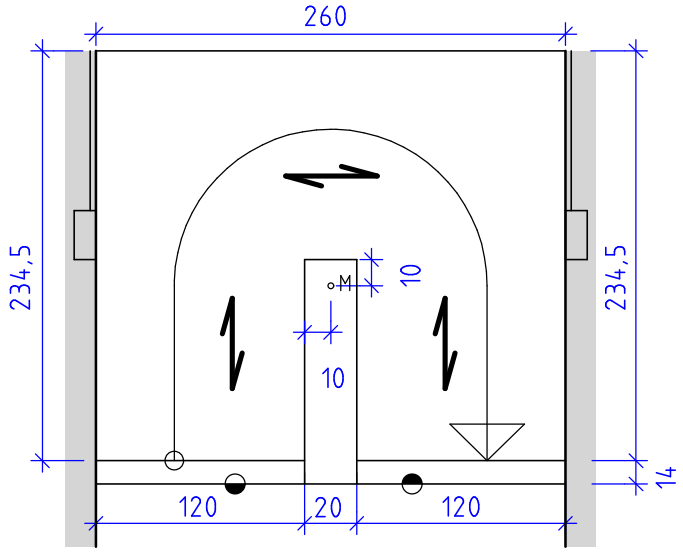
Zeichnen Sie die Bew. ein und erstellen Sie einen Querschnitt (beschrifet).