Berechnen Sie für den dargestellten Kellergrundriss: Rohbaulichte 2,55m 5 P

Für die tragenden Außenwände:

Betonvolumen, Schalungsfläche und die Mattenbewehrung (Stk. und Gewicht, AQ70, 45cm Übergriff, liegend eingebaut)

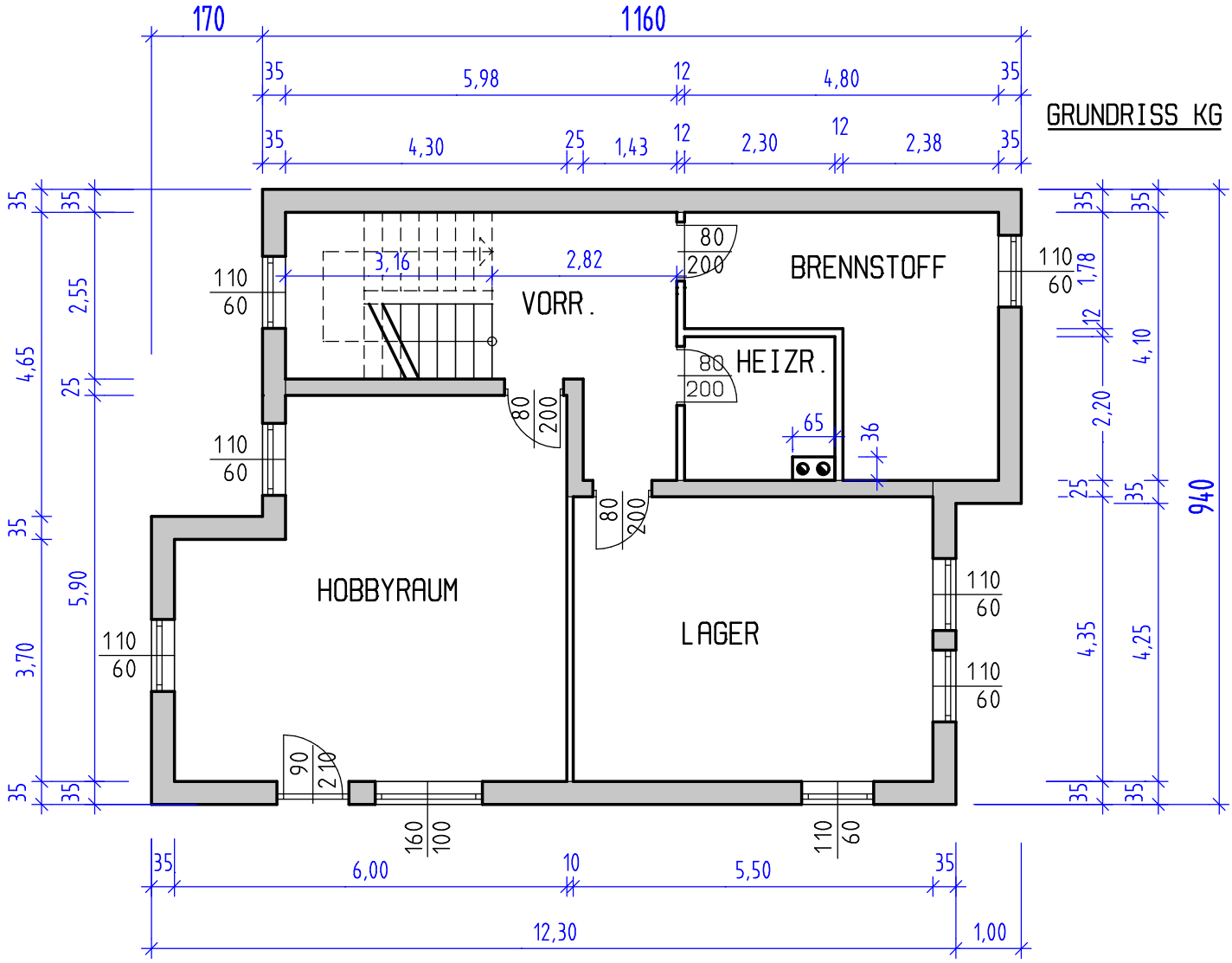

RECHENANSÄTZE AUFSCHREIBEN; NACHVOLLZIEHBAR ARBEITEN

Treppengeometrie einer Treppe mit 2 Viertelwendelungen

Geschoßhöhe 285cm. Auftrittsbreite 30cm. Haupttreppe. 5 P

Berechnen Sie die Treppenbeschriftung und die Lage des Austrittes von der Wandecke.

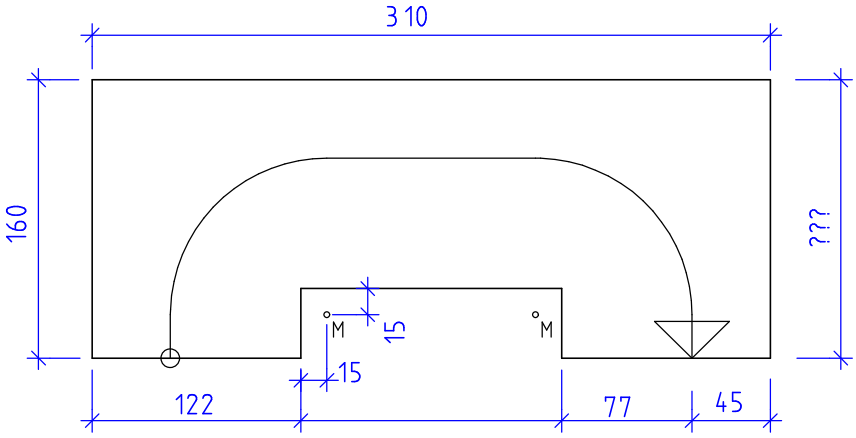

Erstellt mit einer Schulversion von Allplan