Name: ..... Datum: _____

Entscheidungsprüfung AM SB3

1. Schräge Stütze:

4 P

Berechnen Sie für die dargestellte Stütze das Betonvolumen und die Schalungsfläche

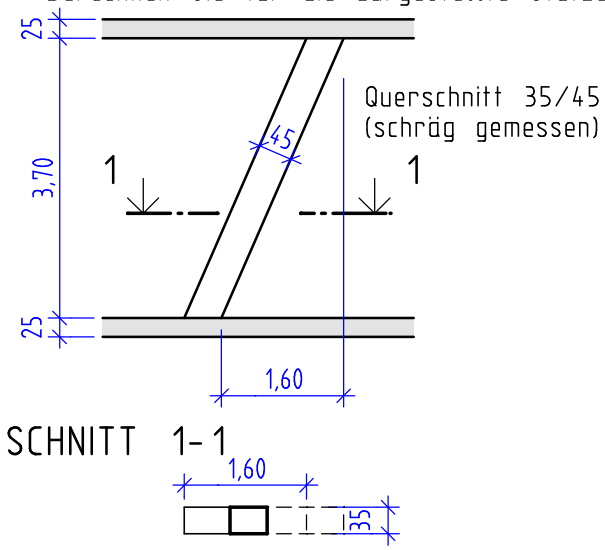

2. Treppe: Laufbreite 1,30m

2 P

Berechnen Sie für die dargestellte Treppe das Betonvoumen

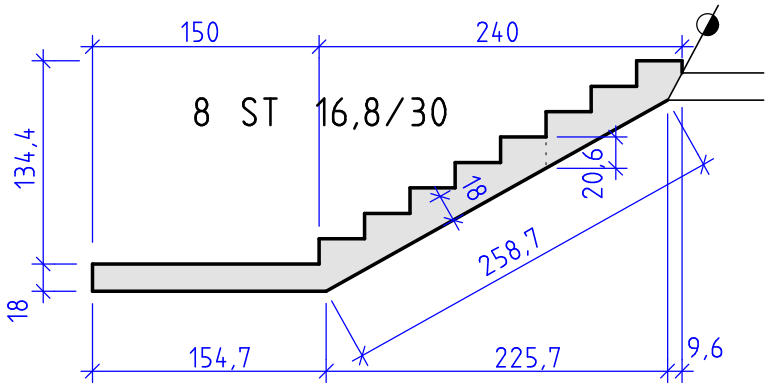

3. Treppe:

3 P

Berechnen Sie für die dargestellte Treppe die Lage des Austrittes

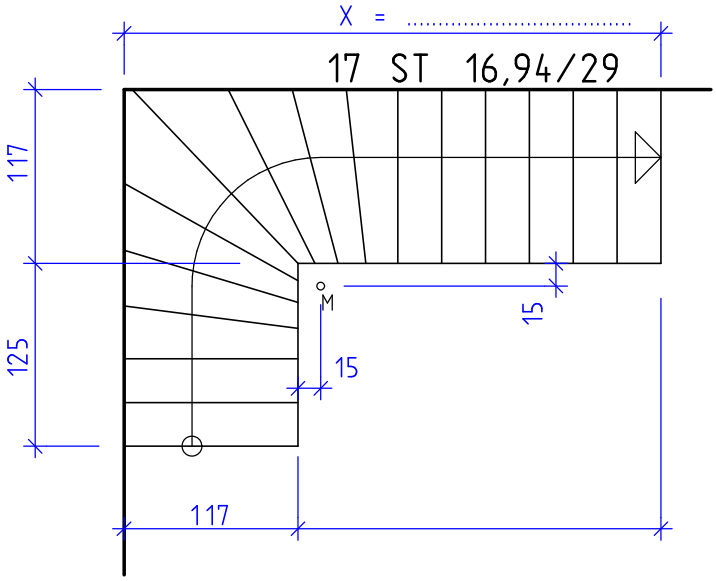

Notenspiegel
19,5-21 Sehr Gut
17-19 Gut
14-16,5 Befriedigend
10,5-13,5 Genügend
0-10 Nicht Genügend

RECHENANSÄTZE AUFSCHREIBEN; NACHVOLLZIEHBAR ARBEITEN

Erstellt mit einer Schulversion von Allplan