NAME :

Datum: .....

1 Gerade, einläufige Haupttreppe, Geschoßhöhe 2,86m; Haupttreppe;
Deckenstärke + Aufbau 32cm.
Ges.: möglichst <u>kurze Treppe</u>, Treppenbeschriftung, Lauflänge, Abstand der Durchganshöhe vom Antritt.

2 Viertelgewendelte Treppe.
Treppenbeschriftung 17ST. 17,18/28,5
Ges.: Geschoßhöhe und Lage Austritt

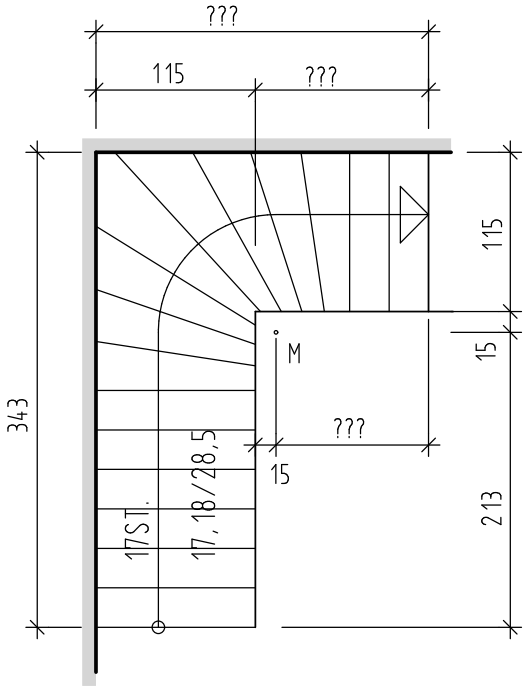

Erstellt mit einer Schulversion von Allplan