NAME :

Datum : .....

B

1 Gerade, einläufige Nebentreppe, Geschoßhöhe 3,02m; Stufenhöhe ca.18cm; Deckenstärke + Aufbau 32cm. Ges.: Treppenbeschriftung, Lauflänge, Abstand der Durchgangshöhe vom Antritt.

2 Halbgewendelte Treppe.
Treppenbeschriftung 16ST. 17,06/29
Ges.: Geschoßhöhe und Lage Antritt

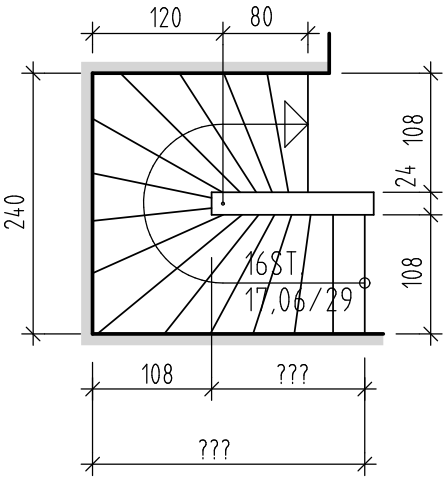

Erstellt mit einer Schulversion von Allplan