NAME :

Datum: .....

Wiederholungsprüfung

Rechengänge bzw. Rechenansätze aufschreiben!

1 Geg.: Segmentbogen Radius = 2,40m; Spannweite = 2,216m; Öffnungswinkel = 55° 5P
Bogendicke a = 38cm; Wandstärke t = 25cm.
Berechnen Sie die Scharenanzahl, die Fugenstärken und den Ziegelbedarf.
Erstellen Sie eine Skizze zu diesem Bogen.

Verband

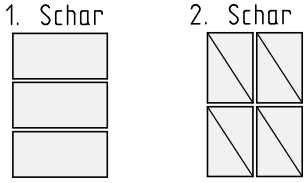

2 Einzelfundament mit Abtreppung und schräge Seite in 2 Schritten betoniert. 5P
Berechnen Sie das Betonvolumen und die Schalungsfläche.

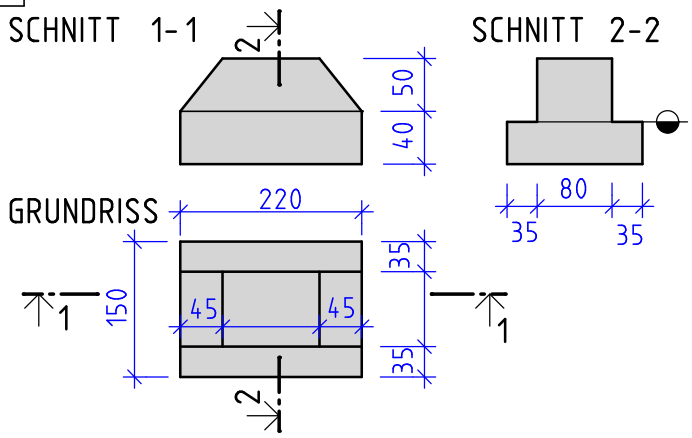

3 Steigung, Neigung, Gefälle
Eine Straße hat ein Gefälle von 1:9. Wie groß ist das Gefälle in %? 1P

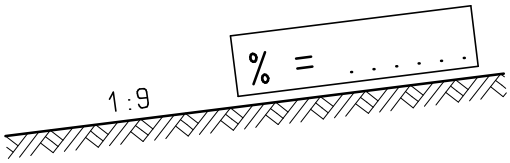

4 Gefälleberechnung: Berechnen Sie für den im Schnitt dargestellten Kanal mit 3 Schächten 2P
die Höhen und das Gefälle in %.

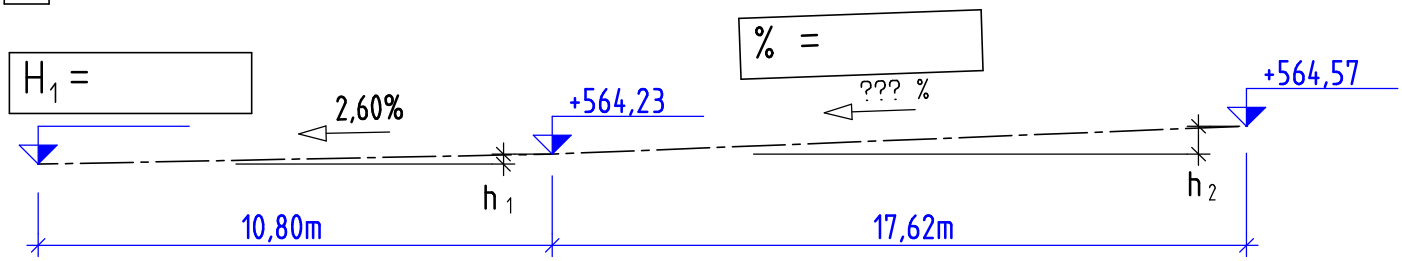

Erstellt mit einer Schulversion von Allplan