Rechengänge bzw. Rechenansätze aufschreiben!

3 Beton-Mischungsberechnung Rezeptbeton
Geg.: Betongüte C20/25, XC1. Zementmenge 35 kg je Mischung.
Ges.: die erforderliche Wassermenge je Mischung. 1P

4 Bewehrungsplan
Geg.: Ein Plan eines Stahlbetonbalkens.
Ges.: Ergänzen Sie alle Auszüge und Beschriftungen und berechnen Sie das Gewicht der Positionen. 6P

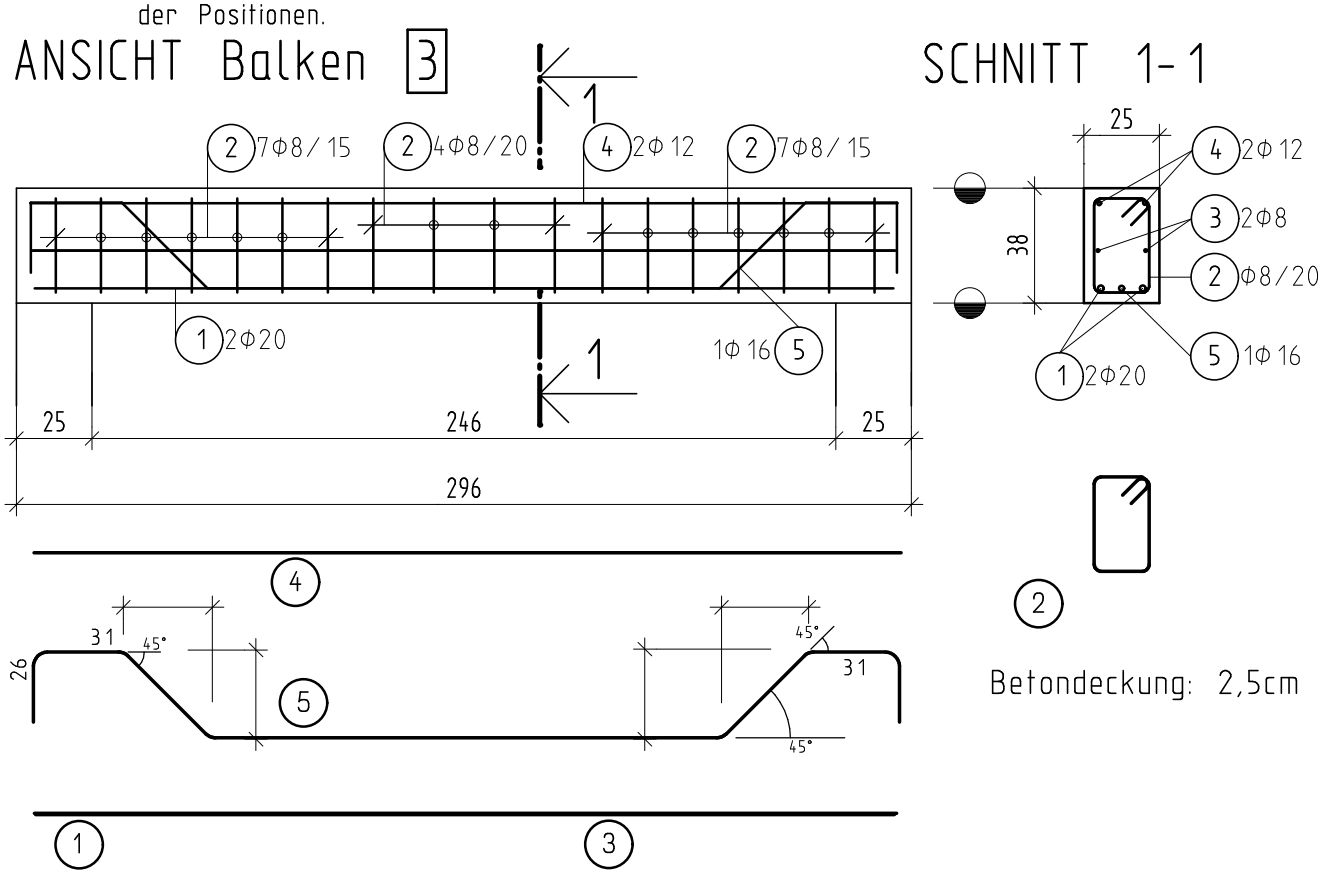

5 Betonvolumen Winkelstützwand
Geg.: Schnitt einer 7,30m langen Winkelstützwand.
Ges.: Das Betonvolumen des Fundamentes und der Wand. 4P

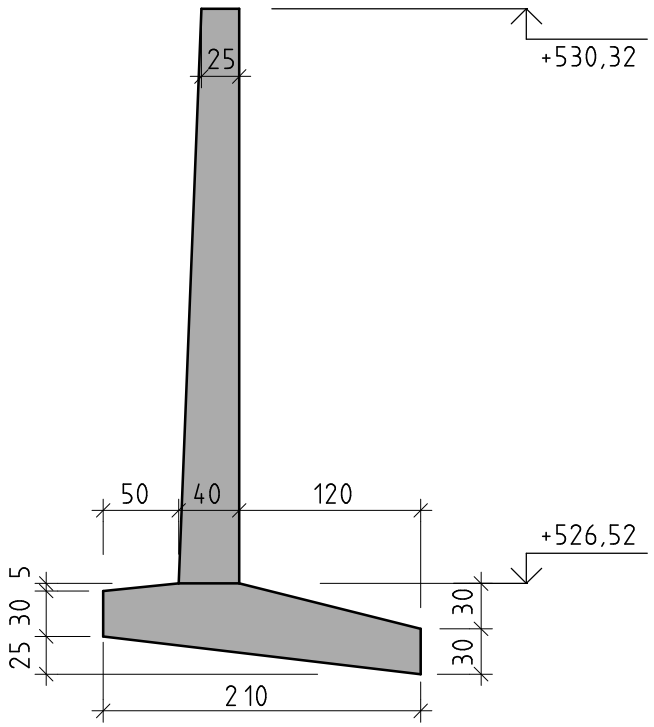

Erstellt mit einer Schulversion von Allplan