Rechengänge bzw. Rechenansätze aufschreiben !

3. Kopfmaßberechnung: 4 P

Ein aus NF gemauertes Sichtmauerwerk ist 3,58 m lang und zwischen Pfeilern eingemauert.
Berechnen Sie die Kopfanzahl, die Stoßfugendicke und das Kopfmaß.

Dargestellter Verband ist nur symbolisch

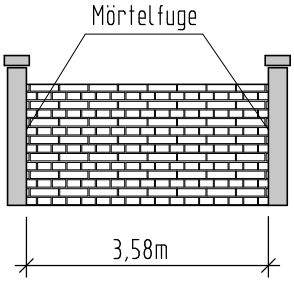

4. Berechnung Mörtelbestandteile: 6 P

Geg.: Fertigmörtelbedarf 2125 Liter. Auflockerung: 40%
Mörtelgruppe M 5 bzw. MG IIa = KZM 1 : 1 : 6

Ges.: Die erforderlichen Säcke Kalkhydrat zu 25kg.
Die erforderlichen Säcke Zement zu 25kg.
Die erfordeliche Menge Sand in m^3.

5. Baugrubenaushub 5 P

Für die genaue Berechnung gibt es mehr Punkte.
Berechnen Sie für die dargestellte Baugrube den Humusabtrag und den Baugrubenaushub.

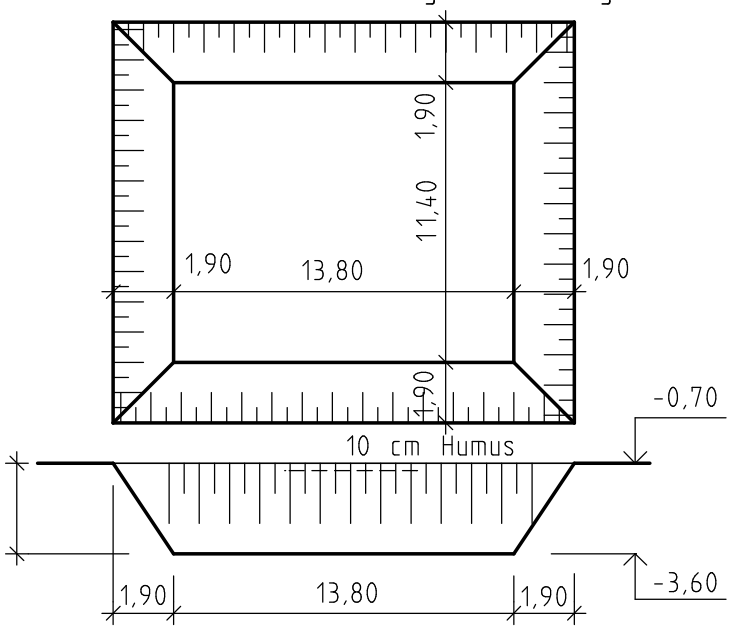

Erstellt mit einer Schulversion von Nemetschek