Geg.: Grundriss eines Kellers mit den tragenden Wänden.
Ges.: Das Volumen des Fundamentbetons und das Volumen der 20cm starken Rollierung zwischen den Streifenfundamenten.
Höhe der Streifenfundamente: 40cm.

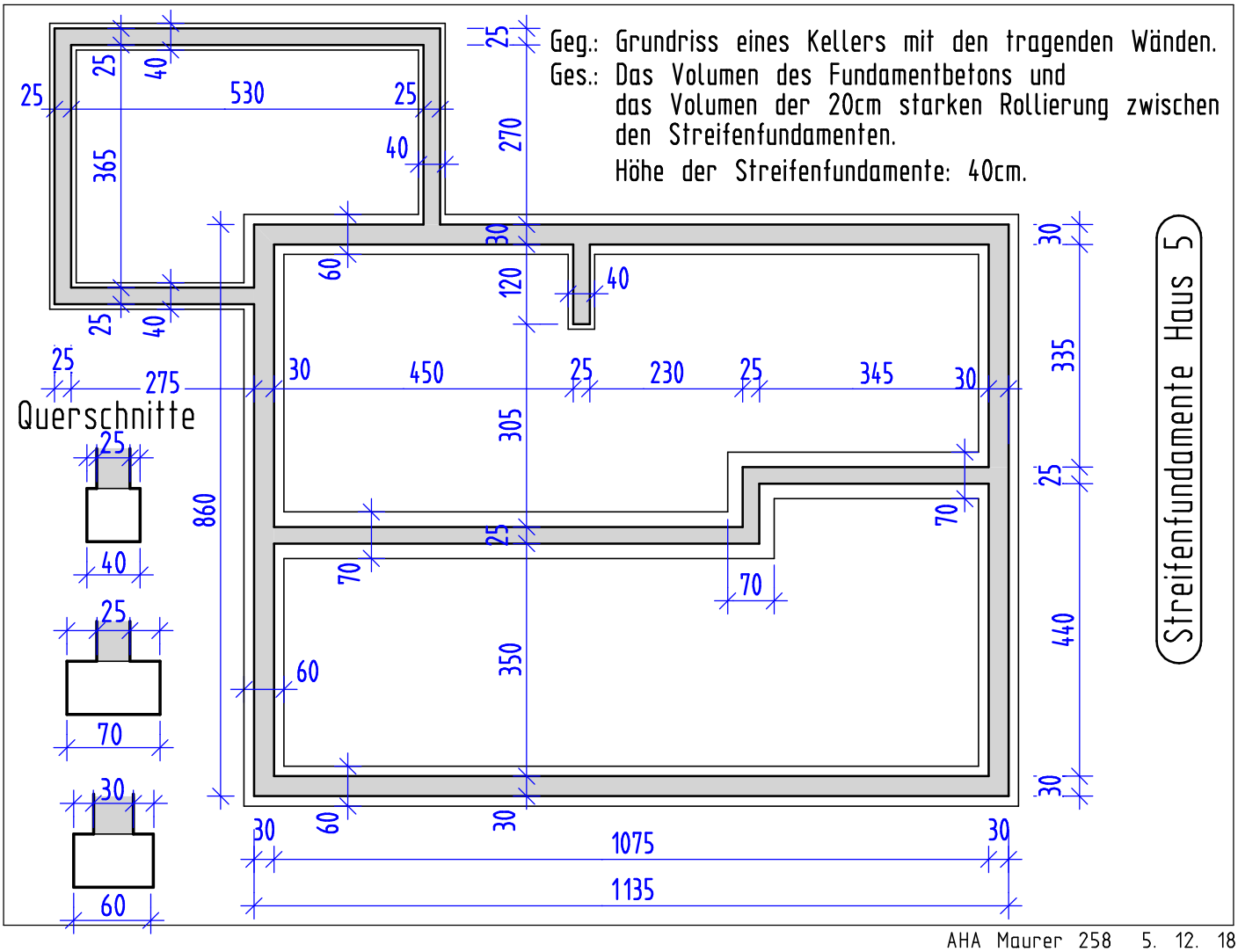

AHA Maurer 258 5. 12. 18

Geg.: Grundriss eines Kellers mit den tragenden Wänden.
Ges.: Das Volumen des Fundamentbetons und das Volumen der 20cm starken Rollierung zwischen den Streifenfundamenten.
Höhe der Streifenfundamente: 40cm.

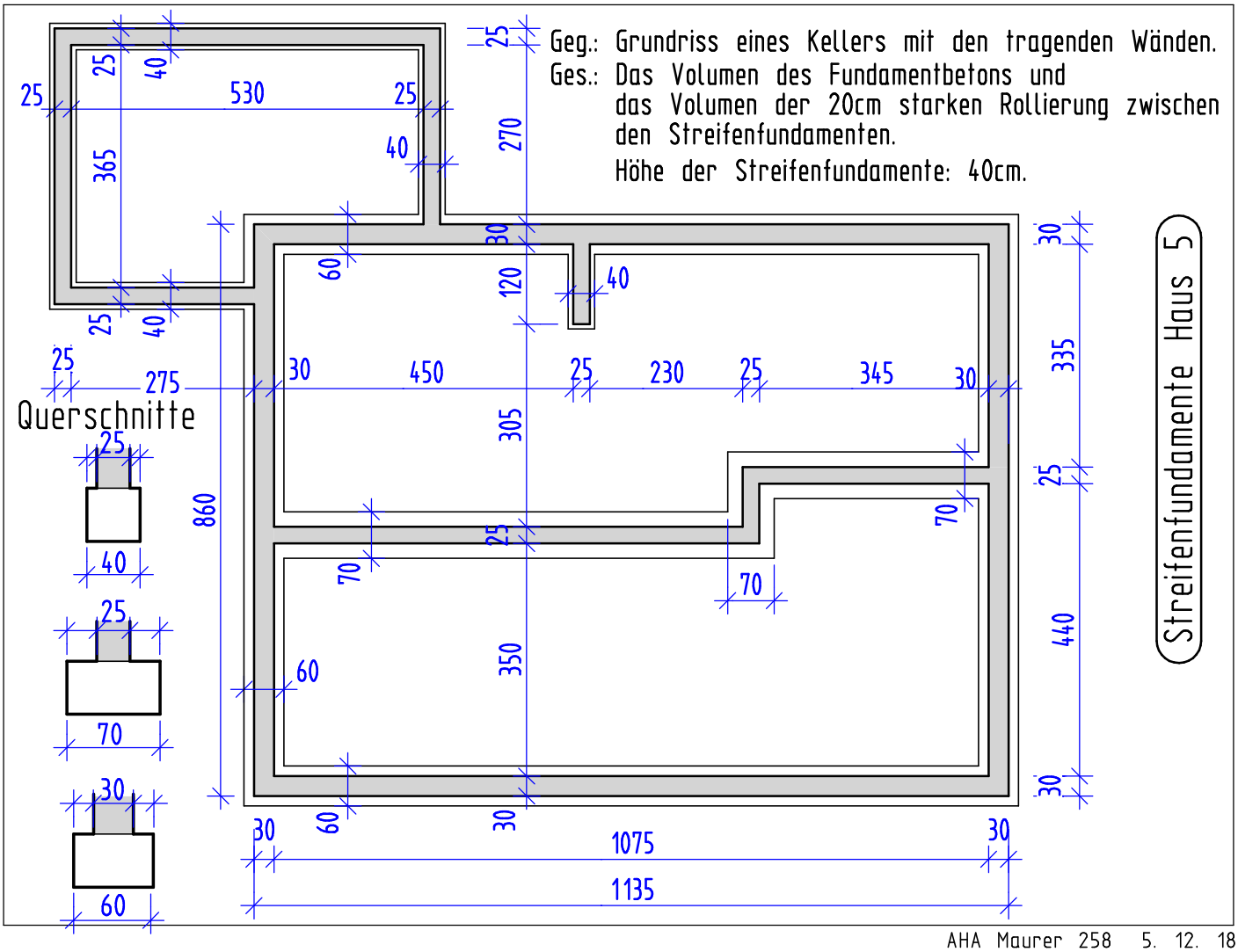

AHA Maurer 258 5. 12. 18